PNI DYN300

Portable AM/FM/SW radio



- Преносимо AM/FM/SW радио
- Tragbares AM/FM/SW-Radio
- Radio portátil AM/FM/SW
- Radio AM/FM/SW portative
- Hordozható AM/FM/SW rádió
- Radio portatile AM/FM/SW
- Draagbare AM/FM/SW-radio
- Przenośne radio AM/FM/SW
- Radio portabil AM/FM/SW

Contents

English	.....	3
Български	.....	9
Deutsch	.....	16
Español	.....	23
Français	.....	29
Magyar	.....	36
Italiano	.....	42
Nederlands	.....	48
Polski	.....	54
Romana	.....	60

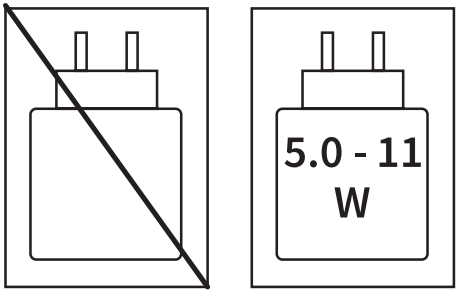

Puterea furnizata de incarcator trebuie sa se situeze intre minimum 5.0 wati, de care are nevoie echipamentul radio si maximum 11 wati pentru a atinge viteza maxima de incarcare.

Safety instructions

- When you use the radio for the first time or after a period of more than 60 days, we recommend that you leave the radio in the sun for at least 30 minutes (daylight >86000 LUX) or turn the crank for at least 1 minute to charge the battery.
- When using the radio, we recommend that you do not discharge it excessively in order to extend the life of the battery and to avoid damaging the charging circuit.
- To clean the radio housing, use a towel or napkin made of soft textile material. Do not use alcohol or other corrosive solutions for cleaning.
- The product has an IPX3 degree of protection and we recommend you to use it according to this protection regulation. Do not submerge it or sprinkle it with excess water.
- The power supplied by the charger must be between a minimum of 5 watts, which the radio equipment needs, and a maximum of 11 watts to achieve maximum charging speed.

Main functions

- AM/FM/SW radio
- Emergency flashlight, SOS
- Charging function for external devices
- Sound and light SOS alarm
- Night light
- Dual power supply: built-in battery, 3 AAA alkaline batteries
- Triple battery charging modes: dynamo, solar panel, USB

Technical specifications

Screen	Yes, backlit
Frequencies	FM: 87 - 108 MHz AM: 520 - 1620 KHz SW: 3.2 - 22.0 Mhz (9 bands)
Power supply	AAA LR03 alkaline batteries Li-Ion battery 3.7V 4000 mAh

Battery charging	Dynamo, solar panel, USB Type C
Connections	Standard USB output Jack 3.5” for headphones
Lights	Flashlight 3 levels (1 W) Night light
Operating temperature	-26°C ~ +80°C
Protection grade	IPX3
Dimensions	150 x 75 x 40 mm
Weight	330 g

Radio configuration and use

- Press the on/off button to turn on the radio, the display will show “ON”.
- Press the “BAND” button to select the desired frequency band: FM/AM/SW.
- After selecting the FM/AM/SW band, briefly press the “TUN+” or “TUN-” button to select the desired frequency. You can press and hold the “TUN+” or “TUN-” button to search for channels automatically. The search will stop when a channel is found and the green LED will light up as confirmation. Extend the antenna and adjust the direction to get a better signal.
- Warning! In SW mode, press the “BAND” button for a few seconds to select one of the 9 SW bands (SW1-SW9):

SW1: 3,2 MHz-5,95 MHz,	SW6: 13,6MHz-15,10MHz
SW2: 5,95 MHz-7,10 MHz	SW7: 15,10MHz-17,50MHz
SW3: 7,10 MHz-9,50 MHz	SW8: 17,50 MHz-20,45 MHz
SW4: 9,50 MHz-11,65 MHz	SW9: 20,45MHz-22,00MHz
SW5: 11,65 MHz-13,60 MHz	

- After selecting the SW band, briefly press the TUN”+” or TUN”-” button to select the desired frequency.
- Press the Volume button “+” or “-” to adjust the volume louder/lower.
- Press to mute the speaker or lock the keys.
- Press for two seconds to lock the radio. A “key” icon appears on the

screen.

- Warning! If the radio is off, it may be jammed. When you press any key, the “key” icon appears on the screen. Press the lock button for two seconds to unlock the radio. You can also lock the radio during use to prevent radio detuning. Only the SOS function is still available in this locked state.

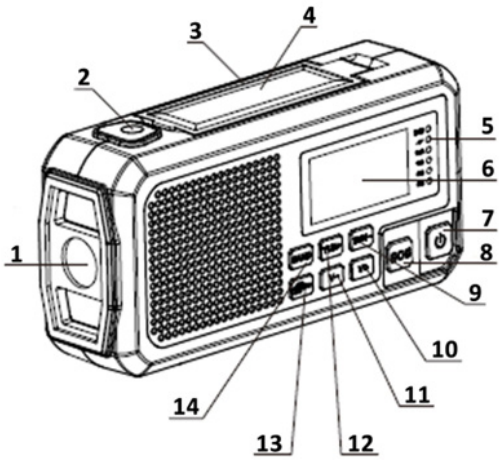

1	Flashlight/SOS Light	8	SOS button
2	Flashlight button	9	Frequency “+”
3	Radio antenna	10	Volume "+"
4	Solar panel	11	Volume “_”
5	Control LEDs	12	Frequency "-"
6	LCD screen	13	Mute/Lock
7	On/off button	14	Frequency band selection

Indicator light (control LEDs)

From top to bottom: charge level indicator, radio signal indicator, power indicator.
The LEDs will flash blue when charging and red when discharging. When charging is complete, the blue LED turns off.
When you turn on the radio, the power indicator will show the charge level of the internal battery (25-100%).

Setting up and using the flashlight

The flashlight has three levels, short press once to turn on the flashlight. Press a second time to turn on the short beam. Press a third time to turn on the high beam. Press the fourth time to turn off the flashlight.

Charging external devices

Insert the USB cable into the standard USB output port on the side of the radio and connect it to the devices. The radio will enter charging mode and help you charge your devices. Please do not use the radio function while charging external devices.

Notes:

- This feature is only for charging USB devices in case of emergency. Do not use it as an external power battery frequently.
- The charging cable provided is only for charging micro USB/Iphone devices. Other USB devices must be charged using the original charging cable.
- When the radio is fully charged, it can support 1.5A charging for most devices.

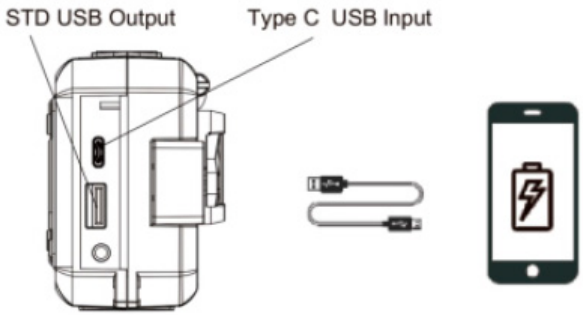

Power supply / radio charging

Before turning on the radio, make sure you read the safety instructions.

Power supply options:

A) Via external USB power supply: to charge the radio, connect the USB cable from the package to the radio and to a power source (plug charger, powerbank,

USB charging station, etc.)
The 4 charging LEDs/levels will flash as the radio is charging. Charging the internal Li-Ion battery takes approximately 2-3 hours.
With a fully charged battery, the radio can provide up to 45-60 hours of radio autonomy (depending on the volume level) or 45-60 hours of flashlight illumination.
B) Hand-cranked dynamo: The radio can also be charged using the built-in hand-cranked dynamo.

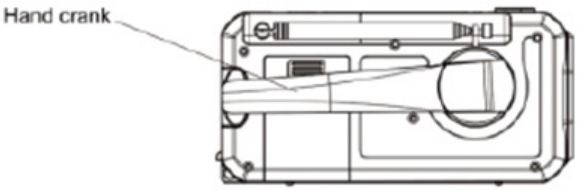

The direction of rotation of the crank can be in both directions. The red indicator light will light up as confirmation that the battery is charging from the crank.
Turn the cranks for about 3-5 minutes at a speed of 130-150rpm before using the radio for the first time. One minute of charging at the cranks provides an autonomy of 5 minutes of listening to the radio and 30 minutes of light.
C) Solar panel: the radio's battery can also be charged by the solar panel positioned above the radio. For the most efficient charging, we recommend positioning the device with the solar panel facing the sun, without shadows or obstacles.
The red LED will also confirm in this case that the battery is charging when it receives enough light from the sun. The charging time varies depending on the strength of the sun's rays. The more powerful it is, the faster it charges.
Attention: This charging source is mainly useful for keeping the batteries charged and not for fully charging the battery because it has a lower power.
D) AAA alkaline batteries: remove the cover of the battery compartment and insert 3 AAA batteries.
Notes: make sure the "-" pole is pointing towards the spring end.
If you install AAA batteries, the radio will be powered primarily from the batteries.
If you are not using the radio, remove the batteries from the radio.

Headphone connection

You can connect a set of wired headphones to the 3.5 mm connector to listen to the radio only through the headphones and not through the speaker.

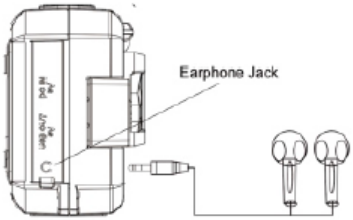

SOS alarm

If you press the SOS button, the radio will start the SOS mode with a sound signal and an emergency light signal by means of the flashlight. The radio will stop during this alert time.

Night light

Open the solar panel at an angle of 5 degrees and the wake/reading light will turn on automatically.

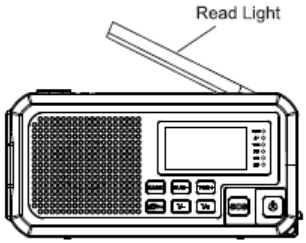

Основни функции

- AM/FM/SW радио
- Аварийно фенерче, SOS
- Функция за зареждане на външни устройства
- Звукова и светлинна SOS аларма
- Нощна светлина
- Двойно захранване: вградена батерия, 3 AAA алкални батерии
- Три режима на зареждане на батерията: динамо, соларен панел, USB

Технически спецификации

Екран	Да, подсветка
Честоти	FM: 87 - 108 MHz AM: 520 - 1620 KHz SW: 3.2 - 22.0 Mhz (9 ленти)
Захранване	Алкални батерии AAA LR03 Li-Ion батерия 3.7V 4000 mAh
Батерията се зарежда	Динамо, соларен панел, USB Type C
Връзки	Стандартен USB изход Жак 3.5” за слушалки
Светлини	Фенерче 3 нива (1 W) Нощна светлина
Работна температура	-26°C ~ +80°C
Степен на защита	IPX3
Размери	150 x 75 x 40 mm
Тегло	330 g

Радио конфигурация и употреба

- Натиснете бутона за включване/изключване, за да включите радиото, на дисплея ще се покаже „ON“.
- Натиснете бутона “BAND”, за да изберете желаната честотна лента: FM/AM/SW.

- След като изберете FM/AM/SW честота, натиснете за кратко бутона “TUN+” или “TUN-”, за да изберете желаната честота. Можете да натиснете и задържите бутона “TUN+” или “TUN-”, за да търсите канали автоматично. Търсенето ще спре, когато бъде намерен канал и зеленият светодиод ще светне като потвърждение. Удължете антената и регулирайте посоката, за да получите по-добър сигнал.
- Внимание! В SW режим, натиснете бутона “BAND” за няколко секунди, за да изберете една от 9-те SW ленти (SW1-SW9):

SW1: 3,2 MHz-5,95 MHz,	SW6: 13,6MHz-15,10MHz
SW2: 5,95 MHz-7,10 MHz	SW7: 15,10MHz-17,50MHz
SW3: 7,10 MHz-9,50 MHz	SW8: 17,50 MHz-20,45 MHz
SW4: 9,50 MHz-11,65 MHz	SW9: 20,45MHz-22,00MHz
SW5: 11,65 MHz-13,60 MHz	

- След като изберете SW обхват, натиснете за кратко бутона TUN”+” или TUN”-”, за да изберете желаната честота.
- Натиснете бутона за сила на звука “+” или “-”, за да регулирате звука по-силно/намалено.
- Натиснете за заглушаване на високоговорителя или за заключване на клавишите.
- Натиснете за две секунди, за да заключите радиото. На екрана се появява икона „ключ“.
- Внимание! Ако радиото е изключено, може да е заглушено. Когато натиснете произволен клавиш, на екрана се появява иконата „ключ“. Натиснете бутона за заключване за две секунди, за да отключите радиото. Можете също да заключите радиото по време на употреба, за да предотвратите разстройване на радиото. Само SOS функцията все още е налична в това заключено състояние.

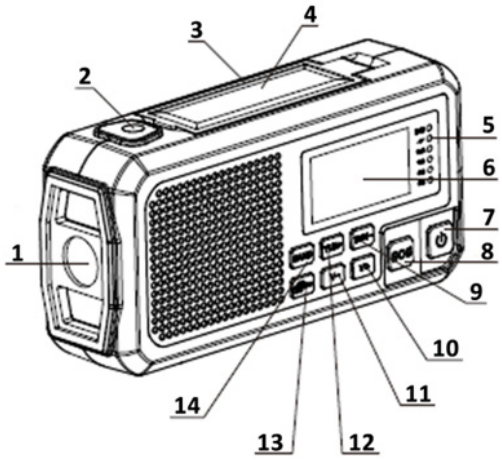

1	Фенерче/SOS светлина	8	SOS бутон
2	Бутон за фенерче	9	Честота "+"
3	Радио антена	10	Сила на звука "+"
4	Слънчев панел	11	Сила на звука "_"
5	Контролни светодиоди	12	Честота "-"
6	LCD екран	13	Заглушаване/заключване
7	Бутон ВКЛ / ИЗКЛ	14	Избор на честотна лента

Светлинен индикатор (контролни светодиоди)

Отгоре надолу: индикатор за нивото на зареждане, индикатор за радиосигнал, индикатор за захранване.
Светодиодите ще мигат в синьо при зареждане и в червено при разреждане. Когато зареждането приключи, синият светодиод се изключва.
Когато включите радиото, индикаторът за захранване ще покаже нивото на заряд на вътрешната батерия (25-100%).

Настройка и използване на фенерчето

Фенерчето има три нива, натиснете кратко веднъж, за да включите фенерчето. Натиснете втори път, за да включите късите светлини.

Натиснете трети път, за да включите дългите светлини. Натиснете четвъртия път, за да изключите фенерчето.

Зареждане на външни устройства

Поставете USB кабела в стандартния USB изходен порт отстрани на радиото и го свържете към устройствата. Радиото ще влезе в режим на зареждане и ще ви помогне да заредите устройствата си. Моля, не използвайте радио функцията, докато зареждате външни устройства.
Бележки:

- Тази функция е само за зареждане на USB устройства в случай на спешност. Не го използвайте често като външна захранваща батерия.
- Предоставеният кабел за зареждане е само за зареждане на micro USB/Iphone устройства. Други USB устройства трябва да се зареждат с оригиналния кабел за зареждане.
- Когато радиото е напълно заредено, то може да поддържа 1,5 A зареждане за повечето устройства.

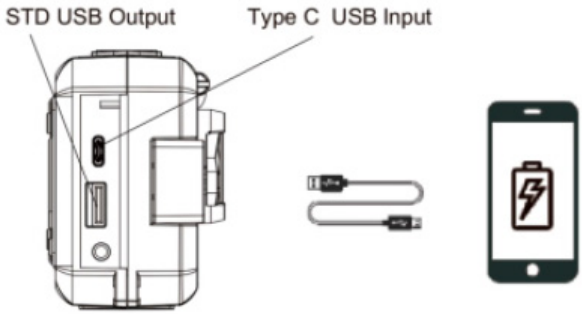

Захранване / радио зареждане

Преди да включите радиото, не забравяйте да прочетете инструкциите за безопасност.
Опции за захранване:
A) Чрез външно USB захранване: за да заредите радиото, свържете USB кабела от пакета към радиото и към източник на захранване

(зарядно устройство, захранваща батерия, USB станция за зареждане и др.)
4-те светодиода/нива за зареждане ще мигат, докато радиото се зарежда. Зареждането на вътрешната Li-Ion батерия отнема приблизително 2-3 часа.
С напълно заредена батерия радиото може да осигури до 45-60 часа радио автономност (в зависимост от нивото на звука) или 45-60 часа осветяване с фенерче.
B) Динамо с ръчно коляно: Радиото може да се зарежда и с помощта на вградената динамо с ръчно коляно.

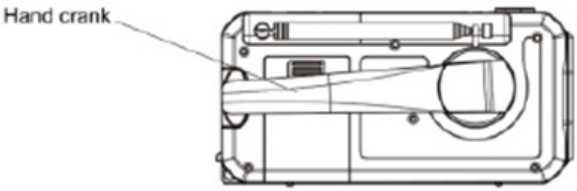

Посоката на въртене на манивелата може да бъде и в двете посоки. Червеният светлинен индикатор ще светне като потвърждение, че батерията се зарежда от манивелата.
Завъртете манивелите за около 3-5 минути при скорост 130-150rpm преди да използвате радиото за първи път. Една минута зареждане на манивелите осигурява автономност от 5 минути слушане на радио и 30 минути светлина.
C) Слънчев панел: батерията на радиото може да се зарежда и от соларния панел, разположен над радиото. За най-ефективно зареждане препоръчваме да позиционирате устройството със соларния панел, обърнат към слънцето, без сенки или препятствия.
Червеният светодиод също ще потвърди в този случай, че батерията се зарежда, когато получи достатъчно светлина от слънцето. Времето за зареждане варира в зависимост от силата на слънчевите лъчи. Колкото по-мощен е, толкова по-бързо се зарежда.
Внимание: Този източник на зареждане е полезен главно за поддържане на батериите заредени, а не за пълно зареждане на батерията, тъй като има по-ниска мощност.
D) Алкални батерии AAA: свалете капака на отделението за батерии и поставете 3 батерии AAA.

Бележки: уверете се, че полюсът „-“ сочи към края на пружината.
Ако инсталирате AAA батерии, радиото ще се захранва основно от батериите.
Ако не използвате радиото, извадете батериите от радиото.

Връзка за слушалки

Можете да свържете комплект слушалки с кабел към 3,5 mm конектор, за да слушате радио само през слушалките, а не през високоговорителя.

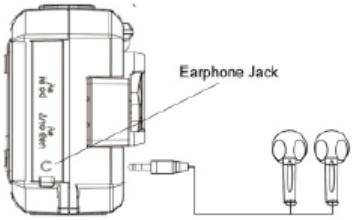

SOS аларма

При натискане на бутона SOS радиото ще стартира SOS режим със звуков сигнал и авариен светлинен сигнал с помощта на фенерче. Радиото ще спре през това време за предупреждение.

Нощна светлина

Отворете соларния панел под ъгъл от 5 градуса и светлината за събуждане/четене ще се включи автоматично.

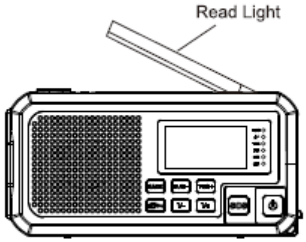

Инструкции за безопасност

- Когато използвате радиото за първи път или след период от повече от 60 дни, препоръчваме да оставите радиото на слънце за поне 30 минути (дневна светлина >86000 LUX) или да завъртите манивелата за поне 1 минута, за да заредете батерията.
- Когато използвате радиото, препоръчваме да не го разреждате прекомерно, за да удължите живота на батерията и да избегнете повреда на веригата за зареждане.
- За почистване на корпуса на радиото използвайте кърпа или салфетка от мек текстилен материал. Не използвайте алкохол или други корозивни разтвори за почистване.
- Продуктът има степен на защита IPX3 и ви препоръчваме да го използвате в съответствие с тази разпоредба за защита. Не го потапяйте и не го пръскайте с излишна вода.
- Мощността, осигурявана от зарядното устройство, трябва да бъде между минимум 5 вата, от които се нуждае радиооборудването, и максимум 11 вата, за да се постигне максимална скорост на зареждане.

Hauptfunktionen

- AM/FM/SW-Radio
- Notfalltaschenlampe, SOS
- Ladefunktion für externe Geräte
- Ton- und Licht-SOS-Alarm
- Nachtlicht
- Doppelte Stromversorgung: eingebauter Akku, 3 AAA-Alkalibatterien
- Dreifache Batterielademodi: Dynamo, Solarpanel, USB

Technische Spezifikationen

Bildschirm	Ja, von hinten beleuchtet
Frequenzen	FM: 87 - 108 MHz AM: 520 - 1620 KHz SW: 3.2 - 22.0 Mhz (9 bands)
Stromversorgung	AAA LR03-Alkalibatterien Li-Ion-Akku 3,7 V 4000 mAh
Batterieladung	Dynamo, Solarpanel, USB Typ C
Verbindungen	Standard-USB-Ausgang 3,5-Zoll-Buchse für Kopfhörer
Beleuchtung	Taschenlampe 3 Stufen (1 W) Nachtlicht
Betriebstemperatur	-26°C ~ +80°C
Schutzgrad	IPX3
Maße	150 x 75 x 40 mm
Gewicht	330 g

Funkkonfiguration und -nutzung

- Drücken Sie die Ein-/Aus-Taste, um das Radio einzuschalten. Auf dem Display wird „ON“ angezeigt.
- Drücken Sie die Taste „BAND“, um das gewünschte Frequenzband auszuwählen: FM/AM/SW.
- Nachdem Sie das FM/AM/SW-Band ausgewählt haben, drücken Sie

kurz die Taste „TUN+“ oder „TUN-“, um die gewünschte Frequenz auszuwählen. Sie können die Taste „TUN+“ oder „TUN-“ gedrückt halten, um automatisch nach Kanälen zu suchen. Die Suche stoppt, wenn ein Kanal gefunden wurde und die grüne LED leuchtet zur Bestätigung auf. Ziehen Sie die Antenne aus und passen Sie die Richtung an, um ein besseres Signal zu erhalten.

- Warnung! Drücken Sie im SW-Modus einige Sekunden lang die Taste „BAND“, um eines der 9 SW-Bänder (SW1-SW9) auszuwählen:

SW1: 3,2 MHz-5,95 MHz,	SW6: 13,6MHz-15,10MHz
SW2: 5,95 MHz-7,10 MHz	SW7: 15,10MHz-17,50MHz
SW3: 7,10 MHz-9,50 MHz	SW8: 17,50 MHz-20,45 MHz
SW4: 9,50 MHz-11,65 MHz	SW9: 20,45MHz-22,00MHz
SW5: 11,65 MHz-13,60 MHz	

- Nachdem Sie das SW-Band ausgewählt haben, drücken Sie kurz die Taste „TUN“+“ oder „TUN“-“, um die gewünschte Frequenz auszuwählen.
- Drücken Sie die Lautstärketaste „+“ oder „-“, um die Lautstärke lauter/leiser einzustellen.
- Drücken Sie um den Lautsprecher stummzuschalten oder die Tasten zu sperren.
- Drücken Sie zwei Sekunden lang gedrückt, um das Radio zu sperren. Auf dem Bildschirm erscheint ein „Schlüssel“-Symbol.
- Warnung! Wenn das Radio ausgeschaltet ist, ist es möglicherweise blockiert. Wenn Sie eine beliebige Taste drücken, erscheint das „Schlüssel“-Symbol auf dem Bildschirm. Drücken Sie die Sperrtaste zwei Sekunden lang, um das Radio zu entsperren. Sie können das Radio auch während des Gebrauchs sperren, um eine Verstimmung des Radios zu verhindern. In diesem gesperrten Zustand ist nur noch die SOS-Funktion verfügbar.

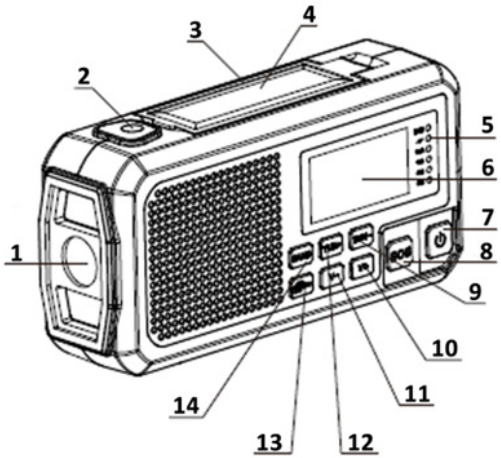

1	Taschenlampe/SOS-Licht	8	SOS-Taste
2	Taschenlampentaste	9	Häufigkeit „+“
3	Radioantenne	10	Lautstärke „+“
4	Sonnenkollektor	11	Lautstärke „_“
5	Kontroll-LEDs	12	Häufigkeit „-“
6	LCD Bildschirm	13	Stumm/Sperren
7	An / aus Schalter	14	Auswahl des Frequenzbandes

Kontrollleuchte (Kontroll-LEDs)

Von oben nach unten: Ladezustandsanzeige, Funksignalanzeige, Betriebsanzeige. Die LEDs blinken beim Laden blau und beim Entladen rot. Wenn der Ladevorgang abgeschlossen ist, erlischt die blaue LED.
Wenn Sie das Radio einschalten, zeigt die Betriebsanzeige den Ladezustand des internen Akkus an (25–100 %)..

Einrichten und Verwenden der Taschenlampe

Die Taschenlampe verfügt über drei Stufen. Drücken Sie einmal kurz, um die Taschenlampe einzuschalten. Drücken Sie ein zweites Mal, um den kurzen Strahl einzuschalten. Drücken Sie ein drittes Mal, um das Fernlicht einzuschalten. Drücken Sie das vierte Mal, um die Taschenlampe auszuschalten.

Laden externer Geräte

Stecken Sie das USB-Kabel in den Standard-USB-Ausgangsanschluss an der Seite des Radios und verbinden Sie es mit den Geräten. Das Radio wechselt in den Lademodus und hilft Ihnen beim Laden Ihrer Geräte. Bitte nutzen Sie die Radiofunktion nicht, während Sie externe Geräte laden.
Anmerkungen:

- Diese Funktion dient nur zum Aufladen von USB-Geräten im Notfall. Verwenden Sie ihn nicht häufig als externe Stromversorgungsbatterie.
- Das mitgelieferte Ladekabel dient nur zum Laden von Micro-USB-/ Iphone-Geräten. Andere USB-Geräte müssen mit dem Original-Ladekabel aufgeladen werden.
- Wenn das Radio vollständig aufgeladen ist, unterstützt es das Laden mit 1,5 A für die meisten Geräte.

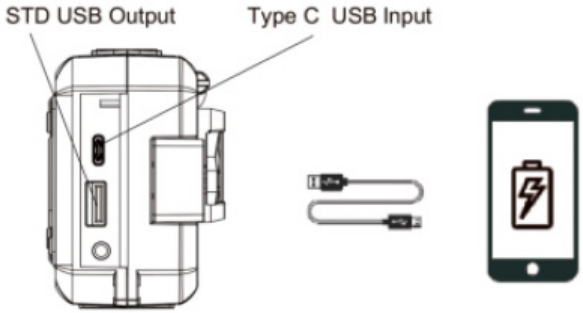

Stromversorgung / Radioaufladung

Bevor Sie das Radio einschalten, lesen Sie unbedingt die Sicherheitshinweise.
Stromversorgungsmöglichkeiten:
A) Über externe USB-Stromversorgung: Um das Radio aufzuladen, schließen Sie das USB-Kabel aus der Verpackung an das Radio und an eine Stromquelle (Steckerladegerät, Powerbank, USB-Ladestation usw.) an.
Die 4 Lade-LEDs/Stufen blinken, während das Radio aufgeladen wird. Das Aufladen des internen Li-Ion-Akkus dauert etwa 2-3 Stunden.
Mit einem voll aufgeladenen Akku kann das Radio bis zu 45–60 Stunden Funkautonomie (abhängig von der Lautstärke) oder 45–60 Stunden Taschenlampenbeleuchtung bieten.

B) Handkurbeldynamo: Das Radio kann auch über den eingebauten Handkurbeldynamo aufgeladen werden.

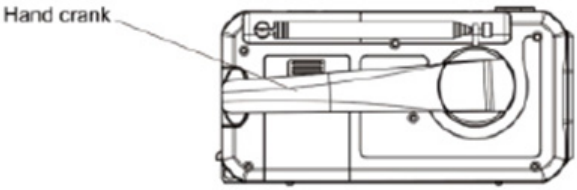

Die Drehrichtung der Kurbel kann in beide Richtungen erfolgen. Die rote Kontrollleuchte leuchtet als Bestätigung auf, dass der Akku über die Kurbel aufgeladen wird.
Drehen Sie die Kurbeln etwa 3–5 Minuten lang mit einer Geschwindigkeit von 130–150 U/min, bevor Sie das Radio zum ersten Mal verwenden. Eine Minute Aufladen an den Kurbeln sorgt für eine Autonomie von 5 Minuten Radiohören und 30 Minuten Licht.
C) Solarpanel: Der Akku des Radios kann auch über das über dem Radio angebrachte Solarpanel aufgeladen werden. Für eine möglichst effiziente Aufladung empfehlen wir, das Gerät so zu positionieren, dass das Solarpanel der Sonne zugewandt ist, ohne Schatten oder Hindernisse.
Die rote LED bestätigt auch in diesem Fall, dass der Akku geladen wird, wenn er genügend Sonnenlicht erhält. Die Ladezeit variiert je nach Stärke der Sonneneinstrahlung. Je leistungsfähiger es ist, desto schneller lädt es.
Achtung: Diese Ladequelle dient vor allem dazu, den Akku geladen zu halten und nicht zum vollständigen Laden des Akkus, da diese über eine geringere Leistung verfügt.
D) AAA-Alkalibatterien: Entfernen Sie die Abdeckung des Batteriefachs und legen Sie 3 AAA-Batterien ein.
Hinweise: Stellen Sicher, dass der „-“-Pol zum Federende zeigt.
Wenn Sie AAA-Batterien einlegen, wird das Radio hauptsächlich über die Batterien mit Strom versorgt.
Wenn Sie das Radio nicht verwenden, entfernen Sie die Batterien aus dem Radio.

Kopfhöreranschluss

Sie können einen kabelgebundenen Kopfhörer an den 3,5-mm-Anschluss anschließen, um Radio nur über die Kopfhörer und nicht über den Lautsprecher zu hören.

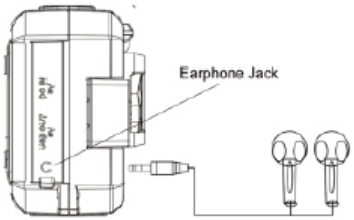

SOS-Alarm

Wenn Sie die SOS-Taste drücken, startet das Radio den SOS-Modus mit einem Tonsignal und einem Notlichtsignal mittels der Taschenlampe. Während dieser Alarmzeit stoppt das Radio.

Nachtlicht

Öffnen Sie das Solarpanel in einem Winkel von 5 Grad und das Weck-/Leselicht schaltet sich automatisch ein.

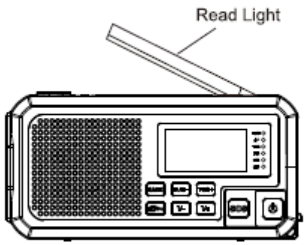

Sicherheitshinweise

- Wenn Sie das Radio zum ersten Mal oder nach einem Zeitraum von mehr als 60 Tagen verwenden, empfehlen wir Ihnen, das Radio mindestens 30 Minuten lang in der Sonne zu lassen (Tageslicht >86000 LUX) oder die Kurbel mindestens 1 Minute lang zu drehen lade die Batterie auf.

- Bei der Verwendung des Radios empfehlen wir, es nicht übermäßig zu entladen, um die Lebensdauer des Akkus zu verlängern und eine Beschädigung des Ladekreises zu vermeiden.
- Verwenden Sie zum Reinigen des Radiogehäuses ein Handtuch oder eine Serviette aus weichem Textilmaterial. Verwenden Sie zur Reinigung keinen Alkohol oder andere ätzende Lösungen.
- Das Produkt verfügt über die Schutzart IPX3 und wir empfehlen Ihnen, es gemäß dieser Schutzverordnung zu verwenden. Tauchen Sie es nicht ein und besprühen Sie es nicht mit überschüssigem Wasser.
- Die vom Ladegerät gelieferte Leistung muss zwischen mindestens 5 Watt, die das Funkgerät benötigt, und maximal 11 Watt liegen, um eine maximale Ladegeschwindigkeit zu erreichen.
- La potencia suministrada por el cargador debe estar entre un mínimo de 5 vatios, que necesita el equipo de radio, y un máximo de 11 vatios para conseguir la máxima velocidad de carga.

Funciones principales

- Radio AM/FM/SW
- Linterna de emergencia, SOS
- Función de carga para dispositivos externos
- Alarma SOS luminosa y sonora.
- Luz de noche
- Fuente de alimentación dual: batería incorporada, 3 baterías alcalinas AAA
- Modos de carga de batería triple: dinamo, panel solar, USB

Especificaciones técnicas

Pantalla	Si, retroiluminado
Frecuencias	FM: 87 - 108 MHz AM: 520 - 1620 KHz SW: 3.2 - 22.0 Mhz (9 bandas)
Fuente de alimentación	Pilas alcalinas AAA LR03 Batería de iones de litio 3,7 V 4000 mAh
Bateria cargando	Dinamo, panel solar, USB tipo C
Conexiones	Salida USB estándar Jack 3,5" para auriculares
Luces	Linterna 3 niveles (1 W) Luz de noche
Temperatura de funcionamiento	-26°C ~ +80°C
Grado de protección	IPX3
Dimensiones	150 x 75 x 40 mm
Peso	330 g

Configuración y uso de la radio.

- Presione el botón de encendido/apagado para encender la radio, la pantalla mostrará "ON".
- Presione el botón "BAND" para seleccionar la banda de frecuencia deseada: FM/AM/SW.

- Después de seleccionar la banda FM/AM/SW, presione brevemente el botón “TUN+” o “TUN-” para seleccionar la frecuencia deseada. Puede mantener presionado el botón “TUN+” o “TUN-” para buscar canales automáticamente. La búsqueda se detendrá cuando se encuentre un canal y el LED verde se iluminará como confirmación. Extienda la antena y ajuste la dirección para obtener una mejor señal.
- ¡Advertencia! En modo SW, presione el botón “BAND” durante unos segundos para seleccionar una de las 9 bandas SW (SW1-SW9):

SW1: 3,2 MHz-5,95 MHz,	SW6: 13,6MHz-15,10MHz
SW2: 5,95 MHz-7,10 MHz	SW7: 15,10MHz-17,50MHz
SW3: 7,10 MHz-9,50 MHz	SW8: 17,50 MHz-20,45 MHz
SW4: 9,50 MHz-11,65 MHz	SW9: 20,45MHz-22,00MHz
SW5: 11,65 MHz-13,60 MHz	

- Después de seleccionar la banda SW, presione brevemente el botón TUN”+” o TUN”-” para seleccionar la frecuencia deseada.
- Presione el botón de volumen “+” o “-” para ajustar el volumen más alto o más bajo.
- Prensa para silenciar el altavoz o bloquear las teclas.
- Prensa durante dos segundos para bloquear la radio. Aparece un icono de “llave” en la pantalla.
- ¡Advertencia! Si la radio está apagada, es posible que esté atascada. Cuando presiona cualquier tecla, aparece el icono de “llave” en la pantalla. Presione el botón de bloqueo durante dos segundos para desbloquear la radio. También puede bloquear la radio durante su uso para evitar la desafinación de la radio. Sólo la función SOS sigue disponible en este estado bloqueado.

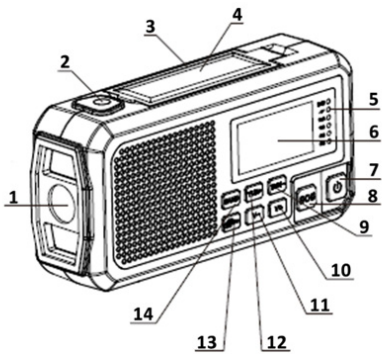

1	Linterna/luz SOS	8	Botón de socorro
2	Botón de linterna	9	Frecuencia “+”
3	Antena de radio	10	Volumen "+"
4	Panel solar	11	Volumen "_"
5	LED de control	12	Frecuencia "-"
6	Pantalla LCD	13	Silenciar/Bloquear
7	Boton de encendido / apagado	14	Selección de banda de frecuencia

Luz indicadora (LED de control)

De arriba a abajo: indicador de nivel de carga, indicador de señal de radio, indicador de encendido.
Los LED parpadearán en azul durante la carga y en rojo durante la descarga. Cuando se completa la carga, el LED azul se apaga.
Cuando enciendas la radio, el indicador de encendido mostrará el nivel de carga de la batería interna (25-100%).

Configurar y usar la linterna

La linterna tiene tres niveles, presione brevemente una vez para encender la linterna. Presione una segunda vez para encender el haz corto. Presione por tercera vez para encender las luces altas. Pulsa la cuarta vez para apagar la linterna.

Carga de dispositivos externos

Inserte el cable USB en el puerto de salida USB estándar en el costado de la radio y conéctelo a los dispositivos. La radio entrará en modo de carga y le ayudará a cargar sus dispositivos. No utilice la función de radio mientras carga dispositivos externos.
Notas:

- Esta función es sólo para cargar dispositivos USB en caso de emergencia. No la utilice con frecuencia como batería de alimentación externa.
- El cable de carga proporcionado es solo para cargar dispositivos micro USB/

Iphone. Otros dispositivos USB deben cargarse utilizando el cable de carga original.

- Cuando la radio está completamente cargada, puede admitir una carga de 1,5 A para la mayoría de los dispositivos..

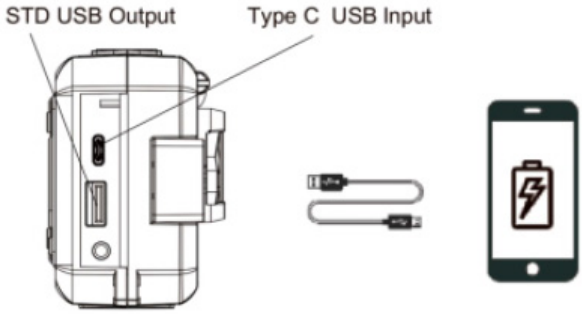

Fuente de alimentación/carga de radio

Antes de encender la radio, asegúrese de leer las instrucciones de seguridad.
Opciones de alimentación:
A) Mediante fuente de alimentación USB externa: para cargar la radio, conecte el cable USB del paquete a la radio y a una fuente de alimentación (cargador de enchufe, powerbank, estación de carga USB, etc.)
Los 4 LED/niveles de carga parpadearán mientras la radio se carga. La carga de la batería interna de Li-Ion tarda aproximadamente entre 2 y 3 horas.
Con una batería completamente cargada, la radio puede proporcionar hasta 45 a 60 horas de autonomía de radio (dependiendo del nivel de volumen) o 45 a 60 horas de iluminación de linterna.
B) Dinamo de manivela: la radio también se puede cargar con la dinamo de manivela incorporada.

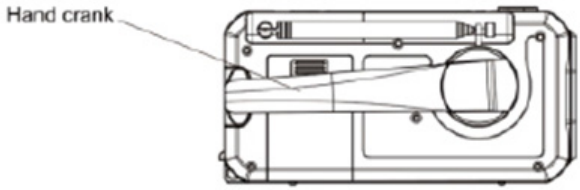

El sentido de giro de la manivela puede ser en ambos sentidos. La luz indicadora

roja se encenderá como confirmación de que la batería se está cargando desde la manivela.
Gire las manivelas durante unos 3 a 5 minutos a una velocidad de 130 a 150 rpm antes de usar la radio por primera vez. Un minuto de carga en las manivelas proporciona una autonomía de 5 minutos de escucha de radio y 30 minutos de luz.
C) Panel solar: la batería de la radio también se puede cargar mediante el panel solar colocado encima de la radio. Para una carga más eficiente, recomendamos colocar el dispositivo con el panel solar mirando al sol, sin sombras ni obstáculos. El LED rojo también confirmará en este caso que la batería se está cargando cuando reciba suficiente luz del sol. El tiempo de carga varía según la fuerza de los rayos del sol. Cuanto más potente es, más rápido se carga.
Atención: Esta fuente de carga sirve principalmente para mantener las baterías cargadas y no para cargar completamente la batería porque tiene menor potencia.
D) Pilas alcalinas AAA: retire la tapa del compartimento de las pilas e inserte 3 pilas AAA.
Notas: asegúrese de que el polo "-" apunte hacia el extremo del resorte.
Si instala pilas AAA, la radio se alimentará principalmente con ellas.
Si no está utilizando la radio, retire las baterías de la radio.

Conexión de auriculares

Puedes conectar unos auriculares con cable al conector de 3,5 mm para escuchar la radio solo a través de los auriculares y no a través del altavoz..

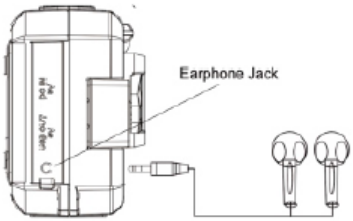

Alarma de socorro

Si pulsa el botón SOS, la radio iniciará el modo SOS con una señal sonora y una señal luminosa de emergencia mediante la linterna. La radio se detendrá durante este tiempo de alerta..

Luz de noche

Abra el panel solar en un ángulo de 5 grados y la luz de lectura/despertador se encenderá automáticamente.

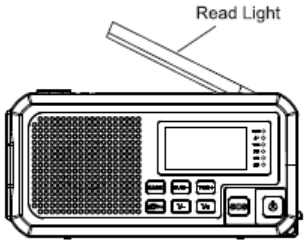

Instrucciones de seguridad

- Cuando utilice la radio por primera vez o después de un período de más de 60 días, le recomendamos que deje la radio al sol durante al menos 30 minutos (luz diurna >86000 LUX) o gire la manivela durante al menos 1 minuto para Carga la batería.
- Al utilizar la radio, le recomendamos no descargarla excesivamente para alargar la vida útil de la batería y evitar dañar el circuito de carga.
- Para limpiar la carcasa de la radio, utilice una toalla o servilleta hecha de un material textil suave. No utilice alcohol ni otras soluciones corrosivas para la limpieza.
- El producto tiene un grado de protección IPX3 y le recomendamos utilizarlo según esta normativa de protección. No lo sumerjas ni lo rocíes con exceso de agua.
- La puissance fournie par le chargeur doit être comprise entre un minimum de 5 watts, nécessaire au fonctionnement de l'équipement radio, et un maximum de 11 watts pour atteindre une vitesse de charge maximale.

Fonctions principales

- Radio AM/FM/SW
- Lampe de poche d'urgence, SOS
- Fonction de chargement pour appareils externes
- Alarme SOS sonore et lumineuse
- Veilleuse
- Double alimentation : batterie intégrée, 3 piles alcalines AAA
- Modes de chargement de la batterie triple : dynamo, panneau solaire, USB

Spécifications techniques

Écran	Oui, rétroéclairé
Fréquences	FM: 87 - 108 MHz AM: 520 - 1620 KHz SW: 3.2 - 22.0 Mhz (9 bandes)
Source de courant	Piles alcalines AAA LR03 Batterie Li-Ion 3,7 V 4000 mAh
Batterie en charge	Dynamo, panneau solaire, USB Type C
Connexions	Sortie USB standard Jack 3,5" pour casque
Lumières	Lampe de poche 3 niveaux (1 W) Veilleuse
Température de fonctionnement	-26°C ~ +80°C
Degré de protection	IPX3
Dimensions	150 x 75 x 40 mm
Poids	330 g

Configuration et utilisation de la radio

- Appuyez sur le bouton marche/arrêt pour allumer la radio, l'écran affichera « ON ».
- Appuyez sur le bouton « BAND » pour sélectionner la bande de fréquence souhaitée : FM/AM/SW.

- Après avoir sélectionné la bande FM/AM/SW, appuyez brièvement sur le bouton « TUN+ » ou « TUN- » pour sélectionner la fréquence souhaitée. Vous pouvez appuyer et maintenir enfoncé le bouton « TUN+ » ou « TUN- » pour rechercher automatiquement les chaînes. La recherche s'arrêtera lorsqu'une chaîne sera trouvée et la LED verte s'allumera en guise de confirmation. Étendez l'antenne et ajustez la direction pour obtenir un meilleur signal.
- Avertissement! En mode SW, appuyez sur le bouton « BAND » pendant quelques secondes pour sélectionner l'une des 9 bandes SW (SW1-SW9):

SW1: 3,2 MHz-5,95 MHz,	SW6: 13,6MHz-15,10MHz
SW2: 5,95 MHz-7,10 MHz	SW7: 15,10MHz-17,50MHz
SW3: 7,10 MHz-9,50 MHz	SW8: 17,50 MHz-20,45 MHz
SW4: 9,50 MHz-11,65 MHz	SW9: 20,45MHz-22,00MHz
SW5: 11,65 MHz-13,60 MHz	

- Après avoir sélectionné la bande SW, appuyez brièvement sur le bouton TUN "+" ou TUN "-" pour sélectionner la fréquence souhaitée.
- Appuyez sur le bouton de volume « + » ou « - » pour régler le volume plus fort/plus bas.
- Presse pour couper le haut-parleur ou verrouiller les touches.
- Presse pendant deux secondes pour verrouiller la radio. Une icône « clé » apparaît à l'écran.
- Avertissement! Si la radio est éteinte, elle est peut-être brouillée. Lorsque vous appuyez sur n'importe quelle touche, l'icône « clé » apparaît à l'écran. Appuyez sur le bouton de verrouillage pendant deux secondes pour déverrouiller la radio. Vous pouvez également verrouiller la radio pendant l'utilisation pour empêcher le désaccord de la radio. Seule la fonction SOS est encore disponible dans cet état verrouillé.

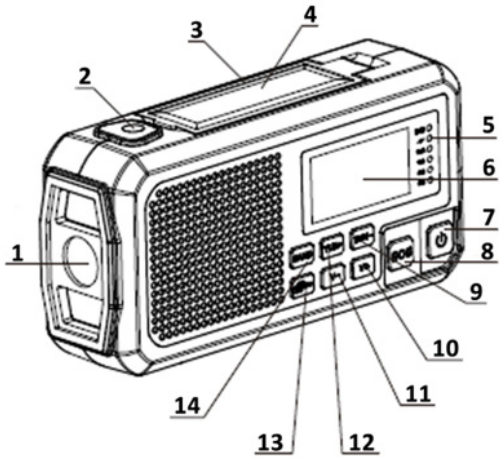

1	Lampe de poche/lumière SOS	8	Bouton SOS
2	Bouton de lampe de poche	9	Fréquence « + »
3	Antenne radio	10	Volume "+"
4	Panneau solaire	11	Volume "_"
5	LED de contrôle	12	Fréquence "-"
6	écran LCD	13	Muet/Verrouillage
7	Bouton marche/arrêt	14	Sélection de bande de fréquence

Voyant lumineux (LED de contrôle)

De haut en bas : indicateur de niveau de charge, indicateur de signal radio, indicateur d'alimentation.
Les LED clignoteront en bleu lors de la charge et en rouge lors de la décharge. Une fois la charge terminée, la LED bleue s'éteint.
Lorsque vous allumez la radio, l'indicateur d'alimentation indiquera le niveau de charge de la batterie interne (25-100 %).

Configuration et utilisation de la lampe de poche

La lampe de poche a trois niveaux, appuyez brièvement une fois pour allumer la lampe de poche. Appuyez une deuxième fois pour allumer le faisceau court. Appuyez une troisième fois pour allumer les feux de route. Appuyez une quatrième fois pour éteindre la lampe de poche.

Charger des appareils externes

Insérez le câble USB dans le port de sortie USB standard sur le côté de la radio et connectez-le aux appareils. La radio entrera en mode de chargement et vous aidera à charger vos appareils. Veuillez ne pas utiliser la fonction radio pendant le chargement d'appareils externes.
Remarques:

- Cette fonctionnalité sert uniquement à charger des périphériques USB en cas d'urgence. Ne l'utilisez pas fréquemment comme batterie d'alimentation externe.
- Le câble de chargement fourni sert uniquement à charger des appareils micro USB/Iphone. Les autres appareils USB doivent être chargés à l'aide du câble de chargement d'origine.
- Lorsque la radio est complètement chargée, elle peut prendre en charge une charge de 1,5 A pour la plupart des appareils.

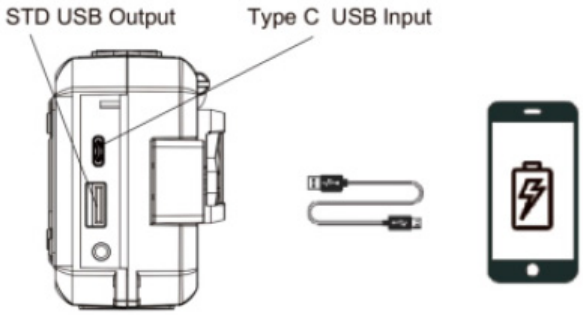

Alimentation / recharge radio

Avant d'allumer la radio, assurez-vous de lire les consignes de sécurité.
Options d'alimentation:
A) Via alimentation USB externe : pour charger la radio, connectez le câble USB du colis à la radio et à une source d'alimentation (prise chargeur, powerbank, station de recharge USB, etc.)
Les 4 LED/niveaux de charge clignoteront pendant que la radio est en charge. Le chargement de la batterie Li-Ion interne prend environ 2 à 3 heures.

Avec une batterie complètement chargée, la radio peut fournir jusqu'à 45 à 60 heures d'autonomie radio (selon le niveau de volume) ou 45 à 60 heures d'éclairage avec une lampe de poche.
B) Dynamo à manivelle : La radio peut également être chargée à l'aide de la dynamo à manivelle intégrée.

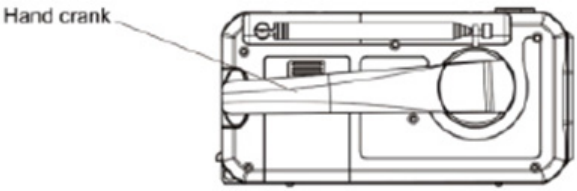

Le sens de rotation de la manivelle peut être dans les deux sens. Le voyant rouge s'allumera pour confirmer que la batterie est en train de se charger à partir de la manivelle.
Tournez les manivelles pendant environ 3 à 5 minutes à une vitesse de 130 à 150 tr/min avant d'utiliser la radio pour la première fois. Une minute de charge aux manivelles assure une autonomie de 5 minutes d'écoute de la radio et 30 minutes de lumière.
C) Panneau solaire : la batterie de la radio peut également être chargée par le panneau solaire positionné au dessus de la radio. Pour une charge la plus efficace, nous vous recommandons de positionner l'appareil avec le panneau solaire face au soleil, sans ombres ni obstacles.
La LED rouge confirmera également dans ce cas que la batterie est en charge lorsqu'elle reçoit suffisamment de lumière du soleil. Le temps de charge varie en fonction de la force des rayons du soleil. Plus il est puissant, plus il se charge rapidement.
Attention : Cette source de charge est principalement utile pour maintenir les batteries chargées et non pour charger complètement la batterie car elle a une puissance moindre.
D) Piles alcalines AAA : retirez le couvercle du compartiment à piles et insérez 3 piles AAA.
Remarques : assurez-vous que le pôle « - » pointe vers l'extrémité du ressort.
Si vous installez des piles AAA, la radio sera alimentée principalement par les piles.
Si vous n'utilisez pas la radio, retirez les piles de la radio.

Connexion casque

Vous pouvez connecter un casque filaire au connecteur 3,5 mm pour écouter la radio uniquement via le casque et non via le haut-parleur..

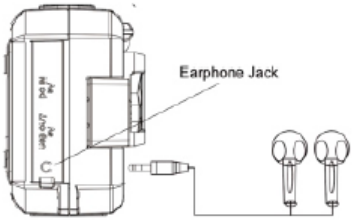

Alarme SOS

Si vous appuyez sur le bouton SOS, la radio démarrera le mode SOS avec un signal sonore et un signal lumineux d'urgence au moyen de la lampe de poche. La radio s'arrêtera pendant cette période d'alerte.

Lumière de nuit

Ouvrez le panneau solaire à un angle de 5 degrés et la lampe de réveil/lecture s'allumera automatiquement.

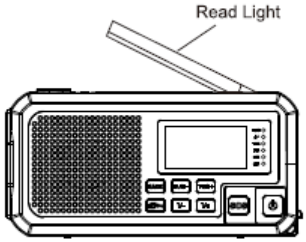

Consignes de sécurité

- Lorsque vous utilisez la radio pour la première fois ou après une période de plus de 60 jours, nous vous recommandons de laisser la radio au soleil pendant au moins 30 minutes (lumière du jour >86 000 LUX) ou de tourner la manivelle pendant au moins 1 minute pour charger la batterie.
- Lors de l'utilisation de la radio, nous vous recommandons de ne pas la

décharger excessivement afin de prolonger la durée de vie de la batterie et d'éviter d'endommager le circuit de charge.

- Pour nettoyer le boîtier de la radio, utilisez une serviette ou une serviette en textile doux. N'utilisez pas d'alcool ou d'autres solutions corrosives pour le nettoyage.
- Le produit a un degré de protection IPX3 et nous vous recommandons de l'utiliser conformément à cette réglementation de protection. Ne le submergez pas et ne le saupoudrez pas d'excès d'eau.
- La puissance fournie par le chargeur doit être comprise entre un minimum de 5 watts, nécessaire au fonctionnement de l'équipement radio, et un maximum de 11 watts pour atteindre une vitesse de charge maximale.
- A töltő által szolgáltatott teljesítménynek legalább 5 wattnak (amire a rádióberendezésnek szüksége van) és legfeljebb 11 wattnak kell lennie a maximális töltési sebesség eléréséhez.

Fő funkciók

- AM/FM/SW rádió
- Sürgősségi zseblámpa, SOS
- Töltési funkció külső eszközökhöz
- Hang és fény SOS riasztó
- Éjjeli lámpa
- Kettős tápegység: beépített elem, 3 db AAA alkáli elem
- Háromféle akkumulátortöltési mód: dinamó, napelem, USB

Műszaki adatok

Képernyő	Igen, háttérvilágítással
Frekvenciák	FM: 87 - 108 MHz AM: 520 - 1620 KHz SW: 3.2 - 22.0 Mhz (9 zenekar)
Tápegység	AAA LR03 alkáli elem Li-Ion akkumulátor 3,7V 4000 mAh
Akkumulátor töltés	Dinamo, napelem, USB Type C
Kapcsolatok	Szabványos USB kimenet 3,5”-es jack fejhallgatóhoz
Lámpák	3 fokozatú zseblámpa (1 W) Éjjeli lámpa
Üzemi hőmérséklet	-26°C ~ +80°C
Védelmi fokozat	IPX3
Méretek	150 x 75 x 40 mm
Súly	330 g

A rádió beállítása és használata

- Nyomja meg a be/ki gombot a rádió bekapcsolásához, a kijelzőn az „ON” felirat látható.
- Nyomja meg a „BAND” gombot a kívánt frekvenciasáv kiválasztásához: FM/AM/SW.
- Az FM/AM/SW sáv kiválasztása után nyomja meg röviden a „TUN+”

vagy „TUN-” gombot a kívánt frekvencia kiválasztásához. Nyomja meg és tartsa lenyomva a „TUN+” vagy „TUN-” gombot a csatornák automatikus kereséséhez. A keresés leáll, ha csatornát talál, és megerősítésként a zöld LED világít. Húzza ki az antennát, és állítsa be az irányt, hogy jobb jelet kapjon.

- Figyelem! SW módban nyomja meg néhány másodpercig a „BAND” gombot a 9 SW sáv (SW1-SW9) egyikének kiválasztásához.:

SW1: 3,2 MHz-5,95 MHz,	SW6: 13,6MHz-15,10MHz
SW2: 5,95 MHz-7,10 MHz	SW7: 15,10MHz-17,50MHz
SW3: 7,10 MHz-9,50 MHz	SW8: 17,50 MHz-20,45 MHz
SW4: 9,50 MHz-11,65 MHz	SW9: 20,45MHz-22,00MHz
SW5: 11,65 MHz-13,60 MHz	

- Az SW sáv kiválasztása után nyomja meg röviden a TUN”+” vagy TUN”-” gombot a kívánt frekvencia kiválasztásához.
- Nyomja meg a Hangerő gombot „+” vagy „-” a hangerő hangosabbá/halkabb beállításához.
- Nyomja meg a hangszóró elnémításához vagy a billentyűk lezárásához.
- Nyomja meg két másodpercig a rádió lezárásához. A képernyőn megjelenik egy „kulcs” ikon.
- Figyelem! Ha a rádió ki van kapcsolva, lehet, hogy elakadt. Bármelyik gomb megnyomásakor a „kulcs” ikon megjelenik a képernyőn. Nyomja meg a zár gombot két másodpercig a rádió feloldásához. Használat közben a rádiót le is zárhatja, hogy megakadályozza a rádió detuningolását. Ebben a zárolt állapotban továbbra is csak az SOS funkció érhető el.

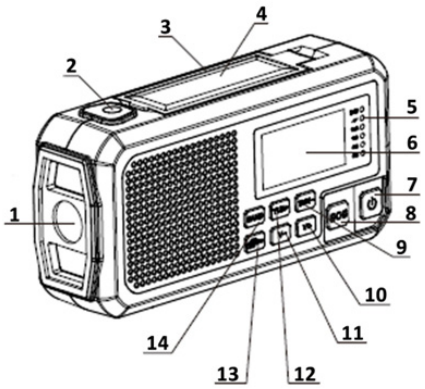

1	Zseblámpa/SOS lámpa	8	SOS gomb
2	Zseblámpa gomb	9	„+” gyakoriság
3	Rádió antenna	10	"+" kötet
4	Napelem	11	Hangerő "_"
5	Vezérlő LED-ek	12	"-" gyakoriság
6	LCD képernyő	13	Némítás/Zárolás
7	Be/ki gomb	14	Frekvenciasáv kiválasztás

Jelzőlámpa (vezérlő LED-ek)

Felülről lefelé: töltöttségi szintjelző, rádiójel-jelző, teljesítményjelző.
A LED-ek töltéskor kéken, kisütéskor pirosan villognak. Amikor a töltés befejeződött, a kék LED kialszik.
Amikor bekapcsolja a rádiót, a teljesítményjelző a belső akkumulátor töltöttségi szintjét mutatja (25-100%).

A zseblámpa beállítása és használata

A zseblámpának három fokozata van, egyszeri rövid megnyomásával bekapcsolhatja a zseblámpát. Nyomja meg másodszor a rövid sugár bekapcsolásához. Nyomja meg harmadszor a távolsági fény bekapcsolásához. Nyomja meg negyedszer a zseblámpa kikapcsolásához.

Külső eszközök töltése

Dugja be az USB-kábelt a rádió oldalán található szabványos USB kimeneti portba, és csatlakoztassa az eszközökhöz. A rádió töltési módba lép, és segít az eszközök feltöltésében. Kérjük, ne használja a rádió funkciót külső eszközök töltése közben.
Megjegyzések:

- Ez a funkció csak vészhelyzet esetén használható USB-eszközök töltésére. Ne használja gyakran külső akkumulátorként.
- A mellékelt töltőkábel csak micro USB/Iphone készülékek töltésére szolgál. A többi USB-eszközt az eredeti töltőkábellel kell tölteni.

- Amikor a rádió teljesen fel van töltve, a legtöbb eszköznél támogatja az 1,5A-es töltést.

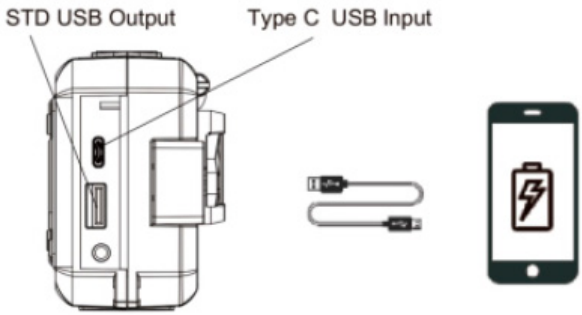

Tápegység / rádió töltés

A rádió bekapcsolása előtt feltétlenül olvassa el a biztonsági utasításokat.
Tápellátási lehetőségek:
A) Külső USB-tápegységen keresztül: a rádió töltéséhez csatlakoztassa a csomagban lévő USB-kábelt a rádióhoz és egy áramforráshoz (dugós töltő, powerbank, USB töltőállomás stb.)
A 4 töltési LED/szint villog a rádió töltése közben. A belső Li-Ion akkumulátor feltöltése körülbelül 2-3 órát vesz igénybe.
Teljesen feltöltött akkumulátorral a rádió akár 45-60 órányi rádióautonómiát (hangerőtől függően) vagy 45-60 órányi zseblámpa megvilágítást tud biztosítani.
B) Kézi hajtós dinamó: A rádió a beépített kézi hajtós dinamóval is tölthető.

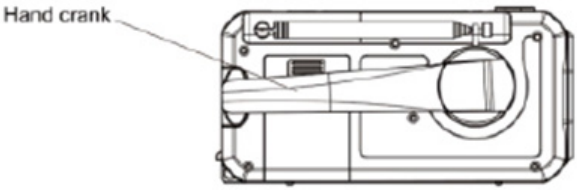

A hajtókar forgásiránya mindkét irányú lehet. A piros jelzőlámpa kigyullad annak megerősítéseként, hogy az akkumulátor a hajtókarról töltődik.
A rádió első használata előtt forgassa el a hajtókarokat körülbelül 3-5 percig 130-150 ford./perc sebességgel. Egy perc töltés a hajtókaroknál 5 perc

rádióhallgatás és 30 perc világítás autonómiáját biztosítja.
C) Napelem: a rádió akkumulátora a rádió felett elhelyezett napelemről is tölthető. A leghatékonyabb töltés érdekében javasoljuk, hogy a készüléket úgy helyezze el, hogy a napelem a nap felé nézzen, árnyékok és akadályok nélkül.
A piros LED ebben az esetben is megerősíti, hogy az akkumulátor töltődik, ha elegendő fényt kap a naptól. A töltési idő a napsugarak erősségétől függően változik. Minél erősebb, annál gyorsabban töltődik.
Figyelem: Ez a töltőforrás elsősorban az akkumulátorok feltöltött állapotban tartásához hasznos, és nem az akkumulátor teljes feltöltéséhez, mert kisebb a teljesítménye.
D) AAA alkáli elemek: vegye le az elemtartó fedelét, és helyezzen be 3 AAA elemet.
Megjegyzések: győződjön meg arról, hogy a „-" pólus a rugó vége felé mutat.
Ha AAA elemeket helyez be, a rádió elsősorban az elemekről fog működni.
Ha nem használja a rádiót, vegye ki az elemeket a rádióból.

Fejhallgató csatlakozás

A 3,5 mm-es csatlakozóhoz vezetékes fejhallgatót csatlakoztathat, hogy a rádiót csak a fejhallgatón keresztül hallgathassa, a hangszórón keresztül nem.

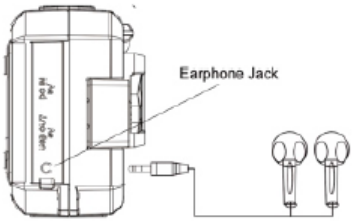

SOS riasztás

Ha megnyomja az SOS gombot, a rádió az SOS üzemmódot hangjelzéssel és a zseblámpa segítségével vészjelző fényjelzéssel indítja el. A rádió ebben a riasztási időben leáll.

Éjjeli lámpa

Nyissa ki a napelem panelt 5 fokos szögben, és az ébresztő/olvasó lámpa

automatikusan bekapcsol.

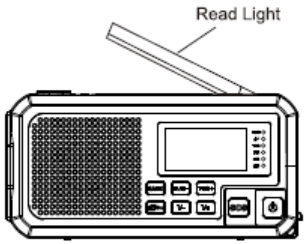

Biztonsági utasítások

- Amikor először használja a rádiót, vagy több mint 60 nap után, javasoljuk, hogy hagyja a rádiót a napon legalább 30 percig (nappali fény > 86000 LUX), vagy forgassa el a kart legalább 1 percig, töltse fel az akkumulátort.
- Javasoljuk, hogy a rádió használatakor ne merítse le túlzottan az akkumulátor élettartamának meghosszabbítása és a töltőáramkör károsodásának elkerülése érdekében.
- A rádió házának tisztításához használjon puha textil anyagból készült törülközőt vagy szalvétát. Ne használjon alkoholt vagy más maró hatású oldatot a tisztításhoz.
- A termék IPX3 védelmi fokozattal rendelkezik, ezért javasoljuk, hogy ennek a védelmi előírásnak megfelelően használja. Ne merítse víz alá, és ne permetezze fel felesleges vízzel.
- A töltő által szolgáltatott teljesítménynek legalább 5 wattnak (amire a rádióberendezésnek szüksége van) és legfeljebb 11 wattnak kell lennie a maximális töltési sebesség eléréséhez.

Funzioni principali

- Radio AM/FM/SW
- Torcia di emergenza, SOS
- Funzione di ricarica per dispositivi esterni
- Allarme SOS sonoro e luminoso
- Luce notturna
- Doppia alimentazione: batteria integrata, 3 batterie alcaline AAA
- Tripla modalità di ricarica della batteria: dinamo, pannello solare, USB

Specifiche tecniche

Schermo	Sì, retroilluminato
Frequenze	FM: 87 - 108 MHz AM: 520 - 1620 KHz SW: 3.2 - 22.0 Mhz (9 bande)
Alimentazione elettrica	Batterie alcaline AAA LR03 Batteria agli ioni di litio 3,7 V 4000 mAh
Batteria in carica	Dinamo, pannello solare, USB tipo C
Connessioni	Uscita USB standard Jack 3,5" per cuffie
Luci	Torcia 3 livelli (1 W) Luce notturna
Temperatura di esercizio	-26°C ~ +80°C
Grado di protezione	IPX3
Dimensioni	150 x 75 x 40 mm
Peso	330 g

Configurazione e utilizzo della radio

- Premere il pulsante di accensione/spegnimento per accendere la radio, il display mostrerà "ON".
- Premere il pulsante "BAND" per selezionare la banda di frequenza desiderata: FM/AM/SW.
- Dopo aver selezionato la banda FM/AM/SW, premere brevemente il

pulsante “TUN+” o “TUN-” per selezionare la frequenza desiderata. È possibile tenere premuto il pulsante “TUN+” o “TUN-” per cercare automaticamente i canali. La ricerca si fermerà quando verrà trovato un canale e il led verde si accenderà a conferma. Estendi l’antenna e regola la direzione per ottenere un segnale migliore.

- Avvertimento! In modalità SW premere per qualche secondo il tasto “BAND” per selezionare una delle 9 bande SW (SW1-SW9):

SW1: 3,2 MHz-5,95 MHz,	SW6: 13,6MHz-15,10MHz
SW2: 5,95 MHz-7,10 MHz	SW7: 15,10MHz-17,50MHz
SW3: 7,10 MHz-9,50 MHz	SW8: 17,50 MHz-20,45 MHz
SW4: 9,50 MHz-11,65 MHz	SW9: 20,45MHz-22,00MHz
SW5: 11,65 MHz-13,60 MHz	

- Dopo aver selezionato la banda SW, premere brevemente il pulsante TUN”+” o TUN”-” per selezionare la frequenza desiderata.
- Premere il pulsante del volume “+” o “-” per regolare il volume più alto/più basso.
- Premere per disattivare l’altoparlante o bloccare i tasti.
- Premere per due secondi per bloccare la radio. Sullo schermo viene visualizzata l’icona di una “chiave”.
- Avvertimento! Se la radio è spenta, potrebbe essere bloccata. Quando si preme un tasto qualsiasi, sullo schermo viene visualizzata l’icona della “chiave”. Premere il pulsante di blocco per due secondi per sbloccare la radio. È inoltre possibile bloccare la radio durante l’uso per evitare che si desintonizza. In questo stato bloccato è ancora disponibile solo la funzione SOS.

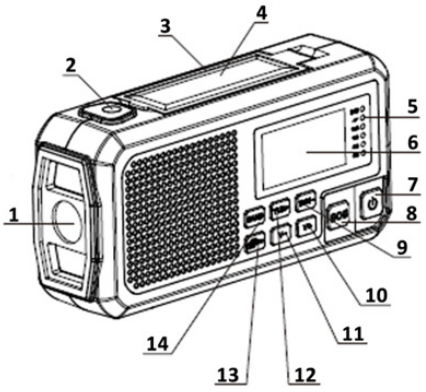

1	Torcia elettrica/Luce SOS	8	Tasto SOS
2	Pulsante torcia	9	Frequenza “+”
3	Antenna radiofonica	10	Volume "+"
4	Pannello solare	11	Volume “_”
5	LED di controllo	12	Frequenza "-"
6	Schermo a cristalli liquidi	13	Disattiva/Blocca
7	Pulsante di accensione/ spegnimento	14	Selezione della banda di frequenza

Indicatore luminoso (LED di controllo)

Dall’alto al basso: indicatore del livello di carica, indicatore del segnale radio, indicatore di alimentazione.
I LED lampeggeranno in blu durante la ricarica e in rosso durante la scarica. Una volta completata la ricarica, il LED blu si spegne.
Quando accendi la radio, l’indicatore di alimentazione mostrerà il livello di carica della batteria interna (25-100%).

Configurazione e utilizzo della torcia

La torcia ha tre livelli, premere brevemente una volta per accendere la torcia. Premere una seconda volta per accendere il raggio corto. Premere una terza volta per accendere gli abbaglianti. Premere la quarta volta per spegnere la torcia.

Ricarica di dispositivi esterni

Inserisci il cavo USB nella porta di uscita USB standard sul lato della radio e collegalo ai dispositivi. La radio entrerà in modalità di ricarica e ti aiuterà a caricare i tuoi dispositivi. Si prega di non utilizzare la funzione radio durante la ricarica di dispositivi esterni.
Note:

- Questa funzione serve solo per caricare i dispositivi USB in caso di emergenza. Non utilizzarlo frequentemente come batteria di alimentazione

esterna.

- Il cavo di ricarica fornito è solo per caricare dispositivi micro USB/Iphone. Altri dispositivi USB devono essere caricati utilizzando il cavo di ricarica originale.
- Quando la radio è completamente carica, può supportare la ricarica da 1,5 A per la maggior parte dei dispositivi.

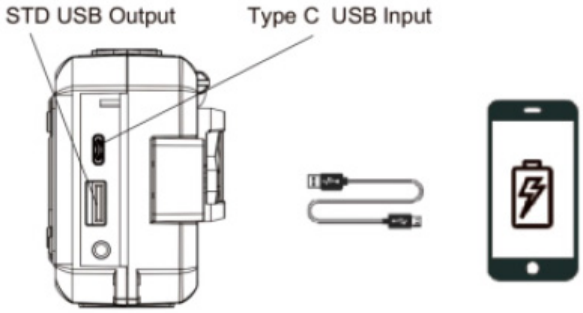

Alimentazione/ricarica radio

Prima di accendere la radio, assicuratevi di leggere le istruzioni di sicurezza.
Opzioni di alimentazione:
A) Tramite alimentatore USB esterno: per caricare la radio, collegare il cavo USB dalla confezione alla radio e ad una fonte di alimentazione (caricabatterie, powerbank, stazione di ricarica USB, ecc.)
I 4 LED/livelli di carica lampeggeranno mentre la radio si sta caricando. La ricarica della batteria interna agli ioni di litio richiede circa 2-3 ore.
Con una batteria completamente carica, la radio può fornire fino a 45-60 ore di autonomia radio (a seconda del livello del volume) o 45-60 ore di illuminazione della torcia.
B) Dinamo a manovella: la radio può essere caricata anche utilizzando la dinamo a manovella incorporata.

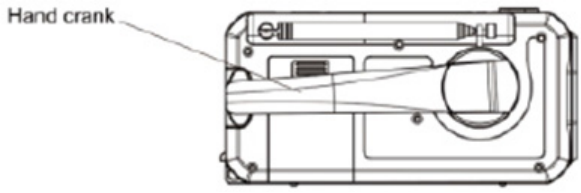

Il senso di rotazione della pedivella può essere in entrambe le direzioni. La spia rossa si accenderà per confermare che la batteria si sta caricando dalla pedivella. Girare le pedivelle per circa 3-5 minuti ad una velocità di 130-150 giri al minuto prima di utilizzare la radio per la prima volta. Un minuto di ricarica alle pedivelle garantisce un'autonomia di 5 minuti di ascolto della radio e 30 minuti di luce.
C) Pannello solare: la batteria della radio può essere caricata anche tramite il pannello solare posizionato sopra la radio. Per una ricarica più efficiente si consiglia di posizionare il dispositivo con il pannello solare rivolto al sole, senza ombre o ostacoli.
Il LED rosso confermerà anche in questo caso che la batteria è in carica quando riceve sufficiente luce dal sole. Il tempo di ricarica varia a seconda dell'intensità dei raggi solari. Più è potente, più velocemente si carica.
Attenzione: Questa fonte di ricarica è utile principalmente per mantenere cariche le batterie e non per caricare completamente la batteria perché ha una potenza inferiore.
D) Batterie alcaline AAA: rimuovere il coperchio del vano batterie e inserire 3 batterie AAA.
Note: assicurarsi che il polo "-" sia rivolto verso l'estremità della molla.
Se si installano batterie AAA, la radio sarà alimentata principalmente dalle batterie.
Se non si utilizza la radio, rimuovere le batterie dalla radio.

Collegamento delle cuffie

Puoi collegare un set di cuffie cablate al connettore da 3,5 mm per ascoltare la radio solo tramite le cuffie e non tramite l'altoparlante.

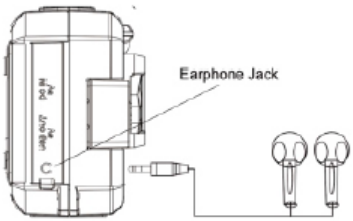

Allarme SOS

Se si preme il pulsante SOS, la radio entrerà in modalità SOS con un segnale sonoro e un segnale luminoso di emergenza tramite la torcia. La radio si fermerà durante questo tempo di avviso.

Luce notturna

Aprire il pannello solare con un angolo di 5 gradi e la luce di sveglia/lettura si accenderà automaticamente.

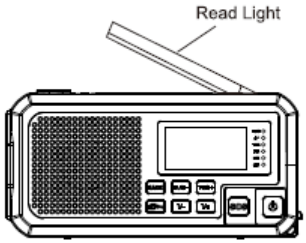

Istruzioni di sicurezza

- Quando si utilizza la radio per la prima volta o dopo un periodo superiore a 60 giorni, si consiglia di lasciare la radio al sole per almeno 30 minuti (luce diurna >86000 LUX) o di girare la manovella per almeno 1 minuto per caricare la batteria.
- Durante l'utilizzo della radio si consiglia di non scaricarla eccessivamente per prolungare la durata della batteria ed evitare di danneggiare il circuito di ricarica.
- Per pulire l'alloggiamento della radio, utilizzare un asciugamano o un tovagliolo di materiale tessile morbido. Non utilizzare alcool o altre soluzioni corrosive per la pulizia.
- Il prodotto ha un grado di protezione IPX3 e si consiglia di utilizzarlo secondo questa normativa di protezione. Non immergerlo né cospargerlo con acqua in eccesso.
- La potenza fornita dal caricabatterie deve essere compresa tra un minimo di 5 watt, necessaria all'apparecchiatura radio, e un massimo di 11 watt per raggiungere la massima velocità di ricarica.

Hoofdfuncties

- AM/FM/SW-radio
- Noodzaklamp, SOS
- Oplaadfunctie voor externe apparaten
- Geluid en licht SOS-alarm
- Nachtlichtje
- Dubbele voeding: ingebouwde batterij, 3 AAA-alkalinebatterijen
- Drievoudige batterijlaadmodi: dynamo, zonnepaneel, USB

Technische specificaties

Scherm	Ja, tegenlicht
Frequenties	FM: 87 - 108 MHz AM: 520 - 1620 KHz SW: 3.2 - 22.0 Mhz (9 banden)
Stroomvoorziening	AAA LR03-alkalinebatterijen Li-Ion-batterij 3,7V 4000mAh
Batterij opladen	Dynamo, zonnepaneel, USB Type C
Verbindingen	Standard USB output Jack 3.5” for headphones
Lichten	Zaklamp 3 niveaus (1 W) Nachtlichtje
Bedrijfstemperatuur	-26°C ~ +80°C
Beschermingsgraad	IPX3
Dimensies	150 x 75 x 40 mm
Gewicht	330 g

Radioconfiguratie en gebruik

- Druk op de aan/uitknop om de radio in te schakelen. Op het display verschijnt “ON”.
- Druk op de “BAND”-knop om de gewenste frequentieband te selecteren: FM/AM/SW.
- Nadat u de FM/AM/SW-band hebt geselecteerd, drukt u kort op de

knop “TUN+” of “TUN-” om de gewenste frequentie te selecteren. U kunt de knop “TUN+” of “TUN-” ingedrukt houden om automatisch naar kanalen te zoeken. Het zoeken stopt zodra er een zender is gevonden en ter bevestiging gaat de groene LED branden. Verleng de antenne en pas de richting aan om een beter signaal te krijgen.

- Waarschuwing! Druk in de SW-modus een paar seconden op de “BAND”-knop om een van de 9 SW-banden (SW1-SW9) te selecteren:

SW1: 3,2 MHz-5,95 MHz,	SW6: 13,6MHz-15,10MHz
SW2: 5,95 MHz-7,10 MHz	SW7: 15,10MHz-17,50MHz
SW3: 7,10 MHz-9,50 MHz	SW8: 17,50 MHz-20,45 MHz
SW4: 9,50 MHz-11,65 MHz	SW9: 20,45MHz-22,00MHz
SW5: 11,65 MHz-13,60 MHz	

- Nadat u de SW-band hebt geselecteerd, drukt u kort op de knop TUN”+” of TUN”-” om de gewenste frequentie te selecteren.
- Druk op de volumeknop “+” of “-” om het volume luider/lager aan te passen.
- Druk op to mute the speaker or lock the keys.
- Druk op twee seconden ingedrukt om de radio te vergrendelen. Er verschijnt een “sleutel”-pictogram op het scherm.
- Waarschuwing! Als de radio uitstaat, is deze mogelijk geblokkeerd. Wanneer u op een willekeurige toets drukt, verschijnt het “sleutel”-pictogram op het scherm. Houd de vergrendelknop twee seconden ingedrukt om de radio te ontgrendelen. U kunt de radio tijdens gebruik ook vergrendelen om radioontstemming te voorkomen. In deze vergrendelde toestand is alleen de SOS-functie nog beschikbaar.

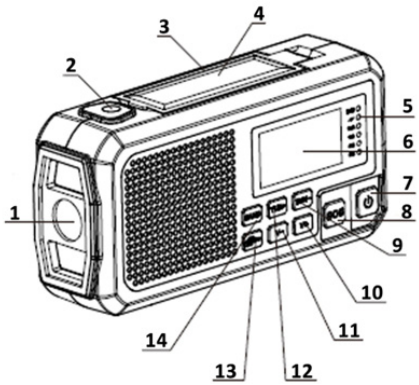

1	Zaklamp/SOS-licht	8	SOS-knop
2	Zaklamp knop	9	Frequentie “+”
3	Radio-antenne	10	Volume "+"
4	Zonnepaneel	11	Volume “_”
5	Controle-LED's	12	Frequentie "-"
6	LCD scherm	13	Dempen/vergrendelen
7	Aan / uit knop	14	Frequentieband selectie

Indicatielampje (controle-LED’s)

Van boven naar beneden: laadniveau-indicator, radiosignaalindicator, stroomindicator.
De LED’s knipperen blauw tijdens het opladen en rood tijdens het ontladen. Wanneer het opladen voltooid is, gaat de blauwe LED uit.
Wanneer u de radio inschakelt, geeft de stroomindicator het laadniveau van de interne batterij aan (25-100%).

De zaklamp instellen en gebruiken

De zaklamp heeft drie niveaus, druk één keer kort om de zaklamp in te schakelen. Druk een tweede keer om de korte straal in te schakelen. Druk een derde keer om het grootlicht in te schakelen. Druk de vierde keer om de zaklamp uit te schakelen.

Externe apparaten opladen

Steek de USB-kabel in de standaard USB-uitgang aan de zijkant van de radio en sluit deze aan op de apparaten. De radio gaat naar de oplaadmodus en helpt u bij het opladen van uw apparaten. Gebruik de radiofunctie niet tijdens het opladen van externe apparaten.
Opmerkingen:

- Deze functie is alleen bedoeld voor het opladen van USB-apparaten in geval van nood. Gebruik hem niet vaak als externe voedingsbatterij.
- De meegeleverde oplaadkabel is alleen bedoeld voor het opladen van micro-USB/iPhone-apparaten. Andere USB-apparaten moeten worden

opgeladen met de originele oplaadkabel.

- Wanneer de radio volledig is opgeladen, ondersteunt deze voor de meeste apparaten opladen van 1,5 A.

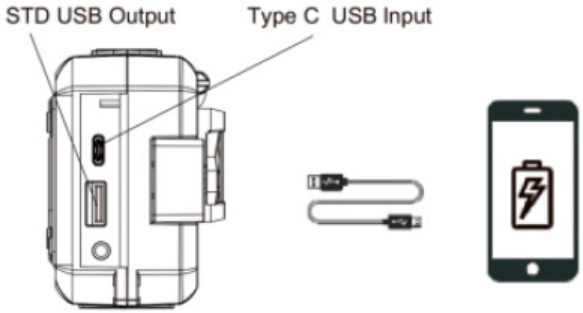

Voeding / radio opladen

Zorg ervoor dat u de veiligheidsinstructies leest voordat u de radio inschakelt.
Voedingsopties:
A) Via externe USB-voeding: om de radio op te laden, sluit u de USB-kabel uit de verpakking aan op de radio en op een stroombron (stekkerlader, powerbank, USB-laadstation, etc.)
De 4 oplaad-LED's/niveaus knipperen terwijl de radio wordt opgeladen. Het opladen van de interne Li-Ion-batterij duurt ongeveer 2-3 uur.
Met een volledig opgeladen batterij kan de radio tot 45-60 uur radio-autonomie bieden (afhankelijk van het volumeniveau) of 45-60 uur zaklampverlichting.
B) Handdynamo: De radio kan ook worden opgeladen met behulp van de ingebouwde handdynamo.

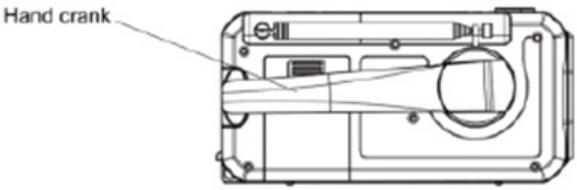

De draairichting van de kruk kan in beide richtingen zijn. Het rode indicatielampje gaat branden als bevestiging dat de accu wordt opgeladen via de crank.
Draai de cranks ongeveer 3-5 minuten op een snelheid van 130-150 tpm

voordat u de radio voor de eerste keer gebruikt. Eén minuut opladen aan de cranks zorgt voor een autonomie van 5 minuten radio luisteren en 30 minuten licht.
C) Zonnepaneel: de batterij van de radio kan ook worden opgeladen via het zonnepaneel dat zich boven de radio bevindt. Voor het meest efficiënte opladen raden wij aan het apparaat met het zonnepaneel naar de zon te plaatsen, zonder schaduwen of obstakels.
De rode LED bevestigt in dit geval ook dat de batterij wordt opgeladen wanneer deze voldoende licht van de zon ontvangt. De oplaadtijd varieert afhankelijk van de sterkte van de zonnestralen. Hoe krachtiger hij is, hoe sneller hij oplaadt.
Let op: Deze laadbron is vooral nuttig om de accu's opgeladen te houden en niet om de accu volledig op te laden omdat deze een lager vermogen heeft.
D) AAA-alkalinebatterijen: verwijder het deksel van het batterijcompartiment en plaats 3 AAA-batterijen.
Opmerkingen: zorg ervoor dat de "-" pool naar het veeruiteinde wijst.
Als u AAA-batterijen installeert, wordt de radio voornamelijk van stroom voorzien door de batterijen.
Als u de radio niet gebruikt, verwijder dan de batterijen uit de radio.

Koptelefoonaansluiting

U kunt een bedrade hoofdtelefoon aansluiten op de 3,5 mm-aansluiting, zodat u alleen via de hoofdtelefoon naar de radio kunt luisteren en niet via de luidspreker.

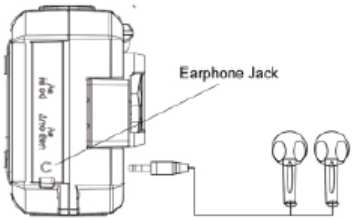

SOS-alarm

Als u op de SOS-knop drukt, start de radio de SOS-modus met een geluidssignaal en een noodlichtsignaal door middel van de zaklamp. De radio stopt tijdens deze waarschuwingstijd.

Nachtlichtje

Klap het zonnepaneel onder een hoek van 5 graden open en het wek-/leeslampje gaat automatisch aan.

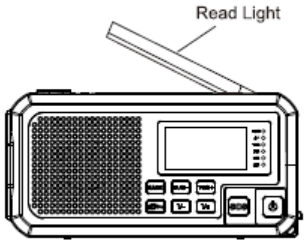

Veiligheidsinstructies

- Wanneer u de radio voor het eerst of na een periode van meer dan 60 dagen gebruikt, raden wij u aan de radio minimaal 30 minuten in de zon te laten staan (daglicht >86000 LUX) of de slinger minimaal 1 minuut naar laad de batterij op.
- Wanneer u de radio gebruikt, raden wij u aan deze niet overmatig te ontladen, om de levensduur van de batterij te verlengen en schade aan het laadcircuit te voorkomen.
- Gebruik een handdoek of servet van zacht textielmateriaal om de radiobehuizing schoon te maken. Gebruik geen alcohol of andere bijtende oplossingen voor het reinigen.
- Het product heeft een IPX3-beschermingsgraad en wij raden u aan het te gebruiken volgens deze beschermingsvoorschriften. Dompel het niet onder en besprenkel het niet met overtollig water.
- Het vermogen van de lader moet tussen de 5 watt (voor de radioapparatuur) en de 11 watt liggen om de maximale laadsnelheid te bereiken.

Główne funkcje

- Radio AM/FM/SW
- Latarka awaryjna, SOS
- Funkcja ładowania urządzeń zewnętrznych
- Dźwiękowy i świetlny alarm SOS
- Nocne światło
- Podwójne zasilanie: wbudowana bateria, 3 baterie alkaliczne AAA
- Potrójne tryby ładowania akumulatora: dynamo, panel słoneczny, USB

Specyfikacja techniczna

Ekran	Tak, podświetlany
Częstotliwości	FM: 87 - 108 MHz AM: 520 - 1620 KHz SW: 3.2 - 22.0 Mhz (9 zespołów)
Zasilacz	Baterie alkaliczne AAA LR03 Akumulator litowo-jonowy 3,7 V 4000 mAh
Ładowanie baterii	Dynamo, panel słoneczny, USB typu C
Znajomości	Standardowe wyjście USB Jack 3,5” do słuchawek
Światła	Latarka 3 poziomy (1 W) Nocne światło
Temperatura robocza	-26°C ~ +80°C
Stopień ochrony	IPX3
Wymiary	150 x 75 x 40 mm
Waga	330 g

Konfiguracja i użytkowanie radia

- Naciśnij przycisk włączania/wyłączania, aby włączyć radio, na wyświetlaczu pojawi się „ON”.
- Naciśnij przycisk „BAND”, aby wybrać żądane pasmo częstotliwości: FM/AM/SW.
- Po wybraniu pasma FM/AM/SW naciśnij krótko przycisk „TUN+” lub

„TUN-”, aby wybrać żądaną częstotliwość. Możesz nacisnąć i przytrzymać przycisk „TUN+” lub „TUN-”, aby automatycznie wyszukiwać kanały. Wyszukiwanie zakończy się po znalezieniu kanału, a zielona dioda LED zaświeci się jako potwierdzenie. Rozsuń antenę i dostosuj kierunek, aby uzyskać lepszy sygnał.

- Ostrzeżenie! W trybie SW naciśnij przycisk „BAND” na kilka sekund, aby wybrać jedno z 9 pasm SW (SW1-SW9):

SW1: 3,2 MHz-5,95 MHz,	SW6: 13,6MHz-15,10MHz
SW2: 5,95 MHz-7,10 MHz	SW7: 15,10MHz-17,50MHz
SW3: 7,10 MHz-9,50 MHz	SW8: 17,50 MHz-20,45 MHz
SW4: 9,50 MHz-11,65 MHz	SW9: 20,45MHz-22,00MHz
SW5: 11,65 MHz-13,60 MHz	

- Po wybraniu pasma SW należy krótko nacisnąć przycisk TUN”+” lub TUN”-”, aby wybrać żądaną częstotliwość.
- Naciśnij przycisk głośności „+” lub „-”, aby zwiększyć/zmniejszyć głośność.
- Naciskać aby wyciszyć głośnik lub zablokować klawisze.
- Naciskać przez dwie sekundy, aby zablokować radio. Na ekranie pojawi się ikona „klucza”.
- Ostrzeżenie! Jeśli radio jest wyłączone, mogło się zaciąć. Po naciśnięciu dowolnego klawisza na ekranie pojawia się ikona „klucza”. Naciśnij przycisk blokady przez dwie sekundy, aby odblokować radio. Radio można także zablokować podczas jego używania, aby zapobiec jego przestrojeniu. W tym stanie zablokowanym nadal dostępna jest tylko funkcja SOS.

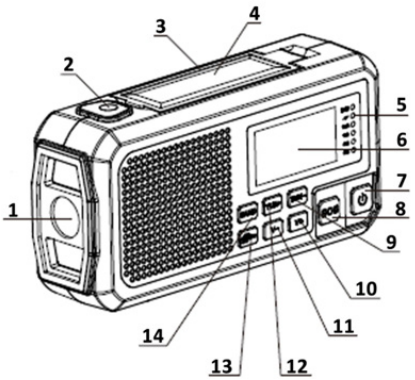

1	Latarka/światło SOS	8	Przycisk SOS
2	Przycisk latarki	9	Częstotliwość „+”
3	Antena radiowa	10	Głośność „+”
4	Panel słoneczny	11	Tom "_"
5	Sterowanie diodami LED	12	Częstotliwość "-"
6	ekran LCD	13	Wycisz/Zablokuj
7	Włącznik / wyłącznik	14	Wybór pasma częstotliwości

Lampka kontrolna (diody kontrolne LED)

Od góry do dołu: wskaźnik poziomu naładowania, wskaźnik sygnału radiowego, wskaźnik zasilania.
Diody LED będą migać na niebiesko podczas ładowania i na czerwono podczas rozładowywania. Po zakończeniu ładowania niebieska dioda LED zgaśnie.
Po włączeniu radia wskaźnik zasilania pokaże poziom naładowania wewnętrznego akumulatora (25-100%).

Konfigurowanie i użytkowanie latarki

Latarka ma trzy poziomy, krótkie naciśnięcie raz, aby włączyć latarkę. Naciśnij drugi raz, aby włączyć krótką wiązkę. Naciśnij trzeci raz, aby włączyć światła drogowe. Naciśnij czwarty raz, aby wyłączyć latarkę.

Ładowanie urządzeń zewnętrznych

Włóż kabel USB do standardowego portu wyjściowego USB z boku radia i podłącz go do urządzeń. Radio przejdzie w tryb ładowania i pomoże Ci naładować Twoje urządzenia. Proszę nie używać funkcji radia podczas ładowania urządzeń zewnętrznych.
Uwagi:
Ta funkcja służy wyłącznie do ładowania urządzeń USB w sytuacji awaryjnej. Nie używaj go często jako zewnętrznego akumulatora zasilającego.
Dostarczony kabel ładujący służy wyłącznie do ładowania urządzeń micro USB/ iPhone. Inne urządzenia USB należy ładować przy użyciu oryginalnego kabla ładującego.

Gdy radio jest w pełni naładowane, obsługuje ładowanie prądem 1,5 A w przypadku większości urządzeń.

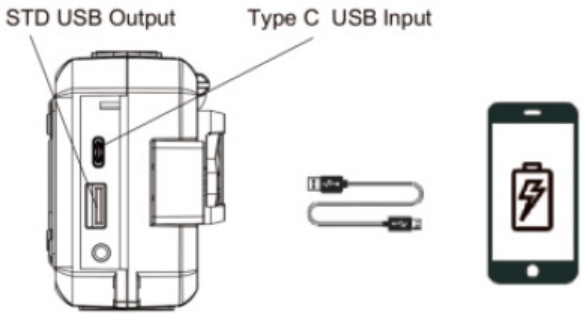

Zasilanie/ładowanie radia

Przed włączeniem radia koniecznie zapoznaj się z instrukcjami bezpieczeństwa.
Opcje zasilania:
A) Przez zewnętrzny zasilacz USB: aby naładować radio, należy podłączyć kabel USB z opakowania do radia i do źródła zasilania (ładowarka wtykowa, powerbank, stacja ładująca USB itp.)
Podczas ładowania radia będą migać 4 diody LED/poziomy ładowania. Ładowanie wewnętrznego akumulatora Li-Ion trwa około 2-3 godzin.
Przy w pełni naładowanym akumulatorze radio może zapewnić do 45-60 godzin autonomii radia (w zależności od poziomu głośności) lub 45-60 godzin oświetlenia latarką.
B) Dynamo na rękę: Radio można także ładować za pomocą wbudowanego dynama na rękę.

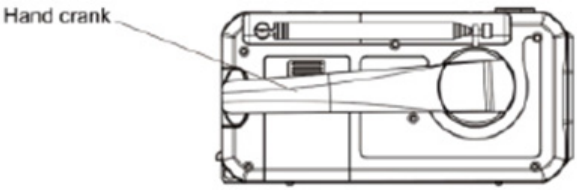

Kierunek obrotu korby może być w obu kierunkach. Zaświeci się czerwona lampka kontrolna, potwierdzając ładowanie akumulatora za pomocą korby.
Przed pierwszym użyciem radia kręć korbami przez około 3-5 minut z prędkością

130-150 obr/min. Jedna minuta ładowania na korbach zapewnia autonomię 5 minut słuchania radia i 30 minut świecenia.
C) Panel słoneczny: akumulator radiotelefonu można również ładować za pomocą panelu słonecznego umieszczonego nad radiem. Aby ładowanie było najbardziej wydajne, zalecamy ustawienie urządzenia z panelem słonecznym skierowanym w stronę słońca, bez cieni i przeszkód.
Czerwona dioda LED również w tym przypadku potwierdzi, że akumulator jest ładowany, gdy otrzyma wystarczającą ilość światła słonecznego. Czas ładowania różni się w zależności od siły promieni słonecznych. Im jest potężniejszy, tym szybciej się ładuje.
Uwaga: To źródło ładowania jest przydatne głównie do utrzymywania akumulatorów w stanie naładowania, a nie do pełnego ładowania akumulatora, ponieważ ma niższą moc.
D) Baterie alkaliczne AAA: zdejmij pokrywę komory baterii i włóż 3 baterie AAA.
Uwagi: upewnij się, że biegun „-" jest skierowany w stronę końca sprężyny.
Jeśli zainstalujesz baterie AAA, radio będzie zasilane głównie z baterii.
Jeśli nie używasz radia, wyjmij baterie z radia.

Podłączenie słuchawek

Do złącza 3,5 mm można podłączyć zestaw słuchawek przewodowych, aby słuchać radia tylko przez słuchawki, a nie przez głośnik.

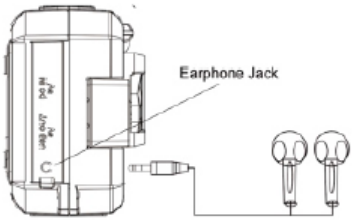

Alarm SOS

Po naciśnięciu przycisku SOS radio uruchomi tryb SOS sygnałem dźwiękowym i awaryjnym sygnałem świetlnym za pomocą latarki. W czasie alertu radio przestanie działać.

Nocne światło

Otwórz panel słoneczny pod kątem 5 stopni, a lampka do budzenia/czytania włączy się automatycznie.

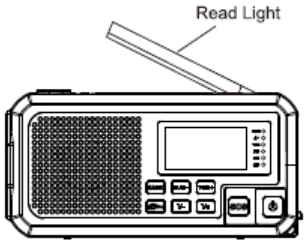

Instrukcje bezpieczeństwa

- Przy pierwszym użyciu radia lub po okresie dłuższym niż 60 dni zalecamy wystawienie radia na słońce na co najmniej 30 minut (światło dzienne >86000 LUX) lub kręcenie korbą na co najmniej 1 minutę, aby naładować baterię.
- Podczas użytkowania radia zaleca się nie rozładowywać go nadmiernie, aby wydłużyć żywotność akumulatora i uniknąć uszkodzenia obwodu ładowania.
- Do czyszczenia obudowy radia należy używać ręcznika lub serwetki wykonanej z miękkiego materiału tekstylnego. Do czyszczenia nie należy używać alkoholu ani innych żrących roztworów.
- Produkt posiada stopień ochrony IPX3 i zalecamy używanie go zgodnie z niniejszymi przepisami dotyczącymi ochrony. Nie zanurzaj go ani nie polewaj nadmiarem wody.
- Moc dostarczana przez ładowarkę musi mieścić się w przedziale od 5 watów (potrzebne dla sprzętu radiowego) do 11 watów, aby osiągnąć maksymalną prędkość ładowania.

Avertizari de siguranta

- Cand utilizati radioul pentru prima data sau dupa o perioada mai mare de 60 de zile va recomandam sa lasati radioul la soare pentru minim 30 de minute (lumina zilei >86000 LUX) sau sa rotiti manivela minim 1 minut pentru a incarca acumulatorul.
- Cand folositi radioul, va recomandam sa nu il descarcati excesiv pentru a prelungi durata de viata a acumulatorului si pentru a evita deteriorarea circuitul de incarcare.
- Pentru a curata carcasa radioului folositi un prosop sau servetel din material textil moale. Nu folositi alcool sau alte solutii corozive.
- Produsul are grad de protectie IPX3 si va recomandam sa il folositi conform acestui regulament de protectie. Nu il scufundati sau stropiti cu apa in exces.
- Puterea furnizata de incarcator trebuie sa se situeze intre minimum 5 wati, de care are nevoie echipamentul radio si maximum 11 wati pentru a atinge viteza maxima de incarcare.

Functii principale

- Radio AM/FM/SW
- Lanterna de urgenta, SOS
- Incarcare dispozitive externe
- Alarma SOS sonora si luminoasa
- Lumina de veghe
- Alimentare duala: acumulator intern, 3 baterii alcaline AAA
- Incarcare acumulator tripla: dinam, panou solar, USB

Specificatii tehnice

Ecran	Da, iluminat
Frecvente	FM: 87 - 108 MHz AM: 520 - 1620 KHz SW: 3.2 - 22.0 Mhz (9 benzi)
Alimentare	Baterii AAA LR03 alcaline Acumulator Li-Ion 3.7V 4000 mAh

Incarcare acumulator	Dinam, panou solar, USB Type C
Conexiuni	Iesire USB-A: 5V, 1.5A Intrare DC USB-C: 5V, 2.0A Jack 3.5” pentru conexiune casti
Iluminare	Lanterna 3 niveluri (1 W) Lumina de veghe/citit
Temperatura de functionare	-26°C ~ +80°C
Grad de protectie IP	IPX3
Dimensiuni	150 x 75 x 40 mm
Greutate	330 g

Configurare si utilizare radio

- Apasati butonul de pornire/oprire pentru a porni radioul, ecranul va afisa “ON”.
- Apasati butonul „BAND” pentru a selecta banda de frecvente dorita: FM/AM/SW.
- Dupa ce ati selectat banda FM/AM/SW, apasati scurt butonul „TUN+” sau „TUN-” pentru a selecta frecventa dorita. Puteti tine apasat butonul „TUN+” sau „TUN-” pentru a cauta automat canalele. Cautarea se va opri cand un canal este gasit iar ledul verde se va aprinde ca si confirmare. Extindeti antena si reglati directia pentru a obtine un semnal mai bun.
- Atentie! In modul SW, apasati butonul „BAND” timp de cateva secunde pentru a selecta una din cele 9 benzi SW (SW1-SW9):

SW1: 3,2 MHz-5,95 MHz,	SW6: 13,6MHz-15,10MHz
SW2: 5,95 MHz-7,10 MHz	SW7: 15,10MHz-17,50MHz
SW3: 7,10 MHz-9,50 MHz	SW8: 17,50 MHz-20,45 MHz
SW4: 9,50 MHz-11,65 MHz	SW9: 20,45MHz-22,00MHz
SW5: 11,65 MHz-13,60 MHz	

- Dupa selectarea benzii SW, apasati scurt butonul TUN”+”sau TUN”-” pentru a selecta frecventa dorita.
- Apasati butonul Volum” +”sau”-”pentru a regla volumul mai tare/incet.
- Apasati pentru a dezactiva difuzorul sau pentru a bloca tastele.

- Apasati timp de doua secunde pentru a bloca radioul. Pe ecran apare o pictograma “cheie”.
- Atentie: Daca radioul este oprit, este posibil sa fie blocat. Cand apasati orice tasta, pictograma “cheie” apare pe ecran. Apasati butonul de blocare timp de doua secunde pentru a debloca radioul. De asemenea, puteti bloca radioul in timpul utilizarii pentru a preveni dereglarea radioului. Doar functia SOS este inca disponibila in aceasta stare de blocare.

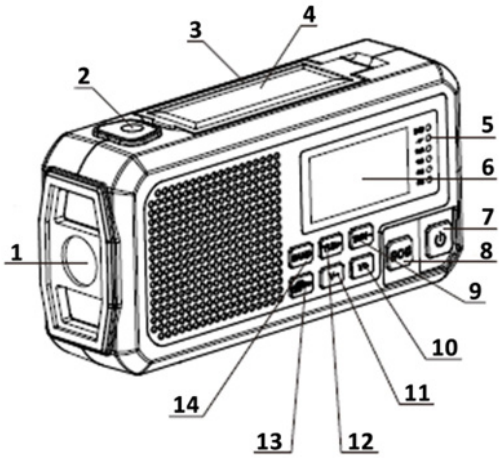

1	Lanterna/Lumina SOS	8	Buton SOS
2	Buton lanterna	9	Frecventa “+”
3	Antena radio	10	Volum “+”
4	Panou solar	11	Volum “_”
5	Leduri de control	12	Frecventa “-”
6	Ecran LCD	13	Mute/blocare
7	Buton pornire/oprire	14	Selectare banda de frecvente

Indicator luminos (leduri de control)

De sus in jos: indicator nivel incarcare, indicator de semnal radio, indicator de putere.
Ledurile vor clipi albastru la incarcare si rosu la descarcare. Cand incarcarea este completa, ledul albastru se stinge.
Cand porniti radioul, indicatorul de putere va afisa nivelul de incarcare al acumulatorului intern (25-100%)

Configurare si utilizare lanterna

Lanterna are trei niveluri, apasati scurt o data pentru a aprinde lanterna. Apasati a doua oara pentru a aprinde faza scurta. Apasati a treia oara pentru a aprinde faza lunga. Apasati a patra oara pentru a stinge lanterna.

Incarcare dispozitive externe

Introduceti cablul USB in portul de iesire USB standard de pe partea laterala a radioului si conectati-l la dispozitive. Radioul va intra in modul de incarcare si va ajuta la incarcarea dispozitivelor dvs. Va rugam sa nu utilizati functia radio in timpul incarcarii dispozitivelor externe.
Nota:

- Aceasta caracteristica este numai pentru incarcarea dispozitivelor USB in caz de urgenta. Nu-l utilizati ca o baterie de alimentare externa in mod frecvent.
- Cand radioul este complet incarcat, poate suporta incarcare de 1,5 A pentru majoritatea dispozitivelor.

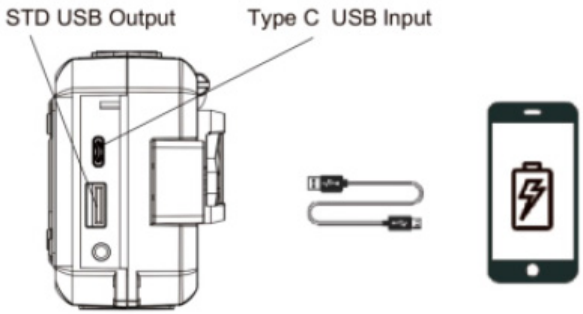

Optiuni de alimentare

Acumulatorul Li-Ion de 4000mAh poate fi incarcat in 3 moduri:

1. prin portul USB-C
2. prin dinamul cu manivela
3. prin panoul solar

De asemenea, radioul poate fi alimentat cu 3 baterii alcaline AAA (nu sunt incluse).

Incarcarea acumulatorului:

1) Prin portul USB-C: pentru a incarca radioul, conectati cablul USB din colet la radio si la o sursa de alimentare (incarcator de priza, powerbank, statie de incarcare USB, etc.)
Cele 4 leduri (care indica nivelul de incarcare) vor clipi pe masura ce radioul se incarca. Incarcarea acumulatorului intern Li-Ion dureaza aproximativ 2-3 ore.
Cu acumulatorul incarcat complet radioul poate oferi o autonomie pe radio de pana la 45-60 ore (in functie de nivelul de volum) sau 45-60 de ore de iluminare cu lanterna.
2) Prin dinamul cu manivela: Radioul poate fi incarcat si cu ajutorul dinamului cu manivela incorporat.

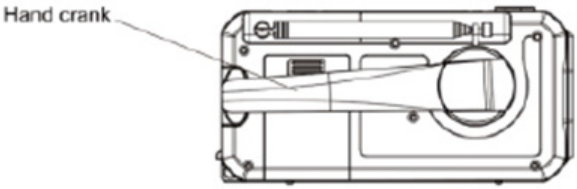

Sensul de rotatie al manivelei poate fi in ambele directii. Ledul rosu indicator se va aprinde ca si confirmare ca bateria se incarca de la manivela.
Rotiti manivele pentru aproximativ 3-5 minute cu o viteza de 130-150rpm inainte de prima utilizare a radioului. Un minut de incarcare la manivele ofera o autonomie de 5 minute de ascultare radio si de 30 minute de lumina.
3) Prin panou solar: acumulatorul radioului poate fi incarcat si de panoul solar pozitionat deasupra radioului. Pentru o incarcare cat mai eficienta va recomandam sa pozitionati aparatul cu panoul solar indreptat catre soare, fara umbre sau obstacole.
Ledul rosu va confirma si in acest caz faptul ca acumulatorul se incarca in momentul cand primeste suficienta lumina de la soare. Timpul de incarcare variaza in functie de puterea razelor solare. Cu cat este mai puternic cu atat si incarcarea se face mai rapid.
Atentie: Aceasta sursa de incarcare este utila preponderent pentru mentinerea

bateriilor incarcate si nu pentru incarcarea totala a acumulatorului deoarece are o putere mai mica.

Alimentarea cu baterii alcaline AAA: scoateti capacul locasului de baterii si introduceti 3 baterii AAA.
Note: asigurati-va ca polul "-" este indreptat catre capatul cu arc.
Daca instalati baterii AAA radioul se va alimenta prioritar de la baterii.
Daca nu folositi radioul, scoateti bateriile din radio.

Conexiune casti

Puteti conecta un set de casti cu fir la conectorul de 3.5 mm pentru a asculta radioul doar in casti si nu in difuzor.

Alarma SOS

Daca apasati butonul SOS radioul va porni modul SOS printr-un semnal sonor si printr-un semnal luminos de urgenta prin intermediul lanternei. Radioul se va opri in acest timp de alertare.

Lumina de veghe / citit

Deschideti panoul solar la un unghi de 5 grade si lumina de veghe/citit va porni automat.

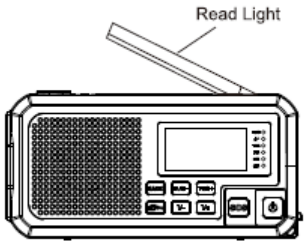

EN:

EU Simplified Declaration of Conformity

ONLINESHOP SRL declares that **Portable radio PNI DYN300** complies with the Directive EMC 2014/30/EU and RED 2014/53/UE. The full text of the EU declaration of conformity is available at the following Internet address:
https://www.mypni.eu/products/9949/download/certifications

BG:

Опростена декларация за съответствие на ЕС

ONLINESHOP SRL декларира, че **Преносимо радио PNI DYN300** спазва директивата EMC 2014/30/EU и RED 2014/53/UE. Пълният текст на ЕС декларацията за съответствие е достъпен на следния интернет адрес:
https://www.mypni.eu/products/9949/download/certifications

DE:

Vereinfachte EU- Konformitätserklärung

ONLINESHOP SRL erklärt, dass das **Tragbares Radio PNI DYN300** der Richtlinie EMC 2014/30/EU und RED 2014/53/UE entspricht. Sie finden den ganzen Text der EU-Konformitätserklärung an der folgenden Internetadresse:
https://www.mypni.eu/products/9949/download/certifications

ES:

Declaración UE de conformidad simplificada

ONLINESHOP SRL declara que el **Radio portátil PNI DYN300** cumple con la Directiva EMC 2014/30/EU y la Directiva RED 2014/53/EU. El texto completo de la declaración de conformidad de la UE está disponible en la siguiente dirección de Internet:
https://www.mypni.eu/products/9949/download/certifications

FR

Déclaration de conformité simplifiée de l'UE

ONLINESHOP SRL déclare que **Radio portative PNI DYN300** est conforme à la directive EMC 2014/30/EU et RED 2014/53/UE. Le texte complet de la déclaration de conformité UE est disponible à l'adresse Internet suivante:
https://www.mypni.eu/products/9949/download/certifications

HU:

Egyszerűsített EU Megfelelési Közlemény

ONLINESHOP SRL kijelenti azt, hogy a **Hordozható rádió PNI DYN300** megfelel az EMC 2014/30/EU és RED 2014/53/UE irányelvnek. Az EU-megfelelőségi nyilatkozat teljes szövege a következő internetes címen érhető el:
https://www.mypni.eu/products/9949/download/certifications

IT:

Dichiarazione UE di conformità semplificata

ONLINESHOP SRL dichiara che il **Radio portatile PNI DYN300** è conforme alla direttiva EMC 2014/30/UE e alla direttiva RED 2014/53/UE. Il testo completo della dichiarazione di conformità europea è disponibile al seguente indirizzo Internet:
https://www.mypni.eu/products/9949/download/certifications

NL:

Vereenvoudigde EU-conformiteitsverklaring

ONLINESHOP SRL verklaart dat **Draagbare radio PNI DYN300** voldoet aan de richtlijn EMC 2014/30/EU en RED 2014/53/UE. De volledige tekst van de EU-conformiteitsverklaring is beschikbaar op het volgende internetadres:
https://www.mypni.eu/products/9949/download/certifications

PL:

Uproszczona deklaracja zgodności UE

ONLINESHOP SRL oświadcza, że **Przenośne radio PNI DYN300** jest zgodny z dyrektywą EMC 2014/30/EU i RED 2014/53/UE. Pełny tekst deklaracji zgodności UE dostępny jest pod następującym adresem internetowym:
https://www.mypni.eu/products/9949/download/certifications

RO:

Declaratie UE de conformitate simplificata

ONLINESHOP SRL declara ca **Radio portabil PNI DYN300** este in conformitate cu Directiva EMC 2014/30/EU si Directiva RED 2014/53/UE. Textul integral al declaratiei UE de conformitate este disponibil la urmatoarea adresa de internet:
https://www.mypni.eu/products/9949/download/certifications

English - CERTIFICATE OF QUALITY AND COMMERCIAL WARRANTY

The products identified in this certificate based on the trade name and the sole series number S/N benefit by a commercial warranty as follows:
The warranty period for natural persons is 24 months as of the delivery date for the manufacturing and material defects.
The warranty period for legal entities is 12 months as of the delivery date for the manufacturing and material defects.
The cables, adaptors, consumables, batteries, accumulators, battery chargers, transformers, microphones, earphones, aerials which are part of the products or are delivered with them shall have a commercial warranty of 6 months as of the date of the product sale to the end consumer. The term of warranty shall be calculated as of the invoicing date of each product individually.
The average term of the product service life is 48 months subject to the compliance with the assembly and operation instructions accompanying the product.
The commercial warranty shall not impair the consumer rights provided by the applicable legislation in force, namely Emergency Government Ordinance 140/28.12.2021 on certain issues related to contracts for the sale of goods, the Government Ordinance 21/1992 on the consumer protection as subsequently amended and supplemented by Law 296/2004 on the consumption code as subsequently amended and supplemented.

Romana - CERTIFICAT DE CALITATE SI GARANTIE COMERCIALA

Produsele identificate in acest certificat pe baza denumirii comerciale si a numarului unic de serie S/N, beneficiaza de o garantie comerciala dupa cum urmeaza:
Perioada de garantie pentru persoane fizice este de 24 luni de la data livrarii pentru defectele de fabricatie si de material.
Perioada de garantie pentru persoane juridice este de 12 luni de la data livrarii pentru defectele de fabricatie si de material.
Cablurile, adaptoarele, consumabilele, bateriile, acumulatorii, alimentatoarele, transformatoarele, microfoanele, castile, antenele care intra in componenta produselor sau se livreaza impreuna cu acestea au garantie comerciala de 6 luni de la data vanzarii produsului catre consumatorul final.
Termenul de garantie se calculeaza de la data facturarii fiecarui produs in parte.

Durata medie de utilizare a produsului este de 48 luni cu conditia respectarii instructiunilor de montaj si utilizare care insotesc produsul.
Garantia comerciala nu afecteaza drepturile consumatorului prevazute prin legislatia aplicabila in vigoare, respectiv Ordonanta de Urgenta 140/28.12.2021 privind anumite aspecte referitoare la contractele de vanzare de bunuri, OG 21/1992 privind protectia consumatorilor cu modificarile si completarile ulterioare si Legea 296/2004 privind codul consumului cu modificarile si completarile ulterioare.

EN - Please download the full version of the warranty certificate:
BG - Моля, изтеглете пълната версия на гаранционния сертификат:
DE - Bitte laden Sie die Vollversion des Garantiezertifikats herunter:
ES - Descargue la versión completa del certificado de garantía:
FR - Veuillez télécharger la version complète du certificat de garantie :
HU - Kérjük, töltse le a jótállási jegy teljes verzióját:
IT - Si prega di scaricare la versione completa del certificato di garanzia:
NL - Download de volledige versie van het garantiecertificaat:
PL - Pobierz pełną wersję karty gwarancyjnej:
RO - Va rugam descarcati versiunea completa a certificatului de garantie: